[19] 中华人民共和国国家知识产权局

[51] Int. Cl[7]
E06B 11/02

[12] 实用新型专利说明书

专利号 ZL 200420075162.3

[45] 授权公告日 2005 年 12 月 14 日

[11] 授权公告号 CN 2746108Y

[22] 申请日 2004.11.19

[21] 申请号 200420075162.3

[73] 专利权人 许继集团有限公司

地址 461000 河南省许昌市建设路 178 号

共同专利权人 河南昌威机械设备有限公司

[72] 设计人 巴云峰 余 诚 郭占伟 马仪成 刘攀登 史 航

[74] 专利代理机构 郑州联科专利事务所

代理人 陈 浩

权利要求书 1 页 说明书 3 页 附图 2 页

[54] 实用新型名称 一种电动伸缩门门框机构

[57] 摘要

本实用新型涉及一种电动伸缩门，特别是一种电动伸缩门门框机构，它自上而下由上横框、连接弯头、两侧竖框、弯腿和底框插接而成；弯腿上端设有固定卡槽，两侧竖框插装在固定卡槽上，两侧竖框的下端穿过固定卡槽顶住弯腿下端的横框部分；底框插装在两弯腿之间的横框部分。 部件之间采用插接，所有零部件均可以单独设计、成型，便于生产，组装简单，提高生产效率，而且维修简便。 这种门框使得伸缩门更富于变化、有动感，装饰效果更佳，艺术性较高，而且整体强度好。

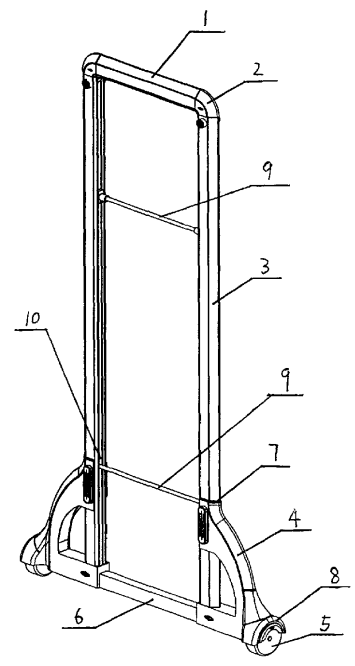

ISSN 1008-4274

知识产权出版社出版

1、一种电动伸缩门门框机构，其特征在于：它自上而下由上横框、连接弯头、两侧竖框、弯腿和底框插接而成；弯腿上端设有固定卡槽，两侧竖框插装在固定卡槽上，两侧竖框的下端穿过固定卡槽顶住弯腿下端的横框部分；底框插装在两弯腿之间的横框部分。

2、根据权利要求 1 所述的门框机构，其特征在于：所述的两侧竖框可以为弧形框，也可以是直框。

3、根据权利要求 1 或 2 所述的门框机构，其特征在于：在弯腿的下部外侧设置有行走轮。

4、根据权利要求 3 所述的门框机构，其特征在于：所述的两侧竖框内侧设有滑槽。

5、根据权利要求 3 所述的门框机构，其特征在于：所述的连接弯头内侧设有滑槽。

6、根据权利要求 4 或 5 所述的门框机构，其特征在于：在相对侧的滑槽内滑动装配有绞接轴。

一种电动伸缩门门框机构

技术领域

本实用新型涉及一种电动伸缩门，特别是一种电动伸缩门门框机构。

背景技术

电动伸缩门是一种由电机驱动，以伸缩方式开启或关闭的新型大门，它以其开闭方便，造型美观，可以电动控制等多方面的优势而得到了日益广泛的推广与应用。现有电动伸缩门的门框大多直线型竖框，或一边为直线型竖框，另一边为斜线竖框，造型简单，过于单调，千篇一律的直框伸缩门往往给人以呆板、不够生动的感觉，影响伸缩门产品的发展。由于伸缩门均使用在公共场合，因而设计和生产一种既满足其使用功能要求，有具有变化且观赏性、艺术性更高的伸缩门成为一种新的社会需求。

实用新型内容

本实用新型目的在于提供一种结构简单、外形美观的电动伸缩门门框机构。

为了实现上述目的，本实用新型采用如下技术方案：一种电动伸缩门门框机构，它自上而下由上横框、连接弯头、两侧竖框、弯腿和底框插接而成；弯腿上端设有固定卡槽，两侧竖框插装在固定卡槽上，两侧竖框的下端穿过固定卡槽顶住弯腿下端的横框部分；底框插装在两弯腿之间的横框部分。

所述的两侧竖框可以为弧形框，也可以是直框。

在弯腿的下部外侧设置有行走轮。

所述的两侧竖框内侧设有滑槽。

所述的连接弯头内侧设有滑槽。

在相对侧的滑槽内滑动装配有绞接轴。

这种电动伸缩门门框机构，为对称的弧形框或直框造型，外形美观。由于部件之间采用插接，所有零部件均可以单独设计、成型，便于生产，组装简单，提高生产效率，而且维修简便。这种门框使得伸缩门更富于变化、有动感，装饰效果更佳，艺术性较高，而且整体强度好。

附图说明

图 1 为本实用新型的应用实例 1 的结构示意图；

图 2 为本实用新型的应用实例 2 的结构示意图。

具体实施方式

实施例 1：如图 1 所示的一种电动伸缩门门框机构，它自上而下由上横框 1、连接弯头 2、两侧竖框 3、弯腿 4 和底框 6 插接而成；弯腿 4 上端设有固定卡槽 7，两侧竖框 3 插装在固定卡槽 7 上，两侧竖框 3 的下端穿过固定卡槽 7 顶住弯腿 4 下端的横框部分；底框 6 插装在两弯腿 4 之间的横框部分。两侧竖框 3 为直框，两侧竖框 3 由中空的异型管材做成，两侧竖框 3 内侧设有滑槽 10，在两侧竖框 3 相对侧的滑槽 10 内滑动装配有绞接轴 9。弯腿 4 为整体流线型结构，也可以为分体结构，在弯腿 4 的下部外侧设置有行走轮 5，行走轮 5 上部装有与弯腿 4 连接的造型护盖 8。

部件采用插接式连接，所有零部件均可以单独设计、成型，便于生产，组装简单，提高生产效率，而且维修简便。这种门框使得伸缩门更富于变化、有动感，装饰效果更佳，艺术性较高，而且整体强度好。

实施例 2：如图 2 所示的一种电动伸缩门门框机构，两侧竖框 3 为弧形框，两侧竖框 3 内侧设有滑槽 10，连接弯头 2 内侧也设有滑槽 10，滑槽 10 内滑动

装配有绞接轴 9，其它同实施例 1。

这种弧形框结构外形优美，结构紧凑，强度较好，而且使用起来装饰效果比较理想。

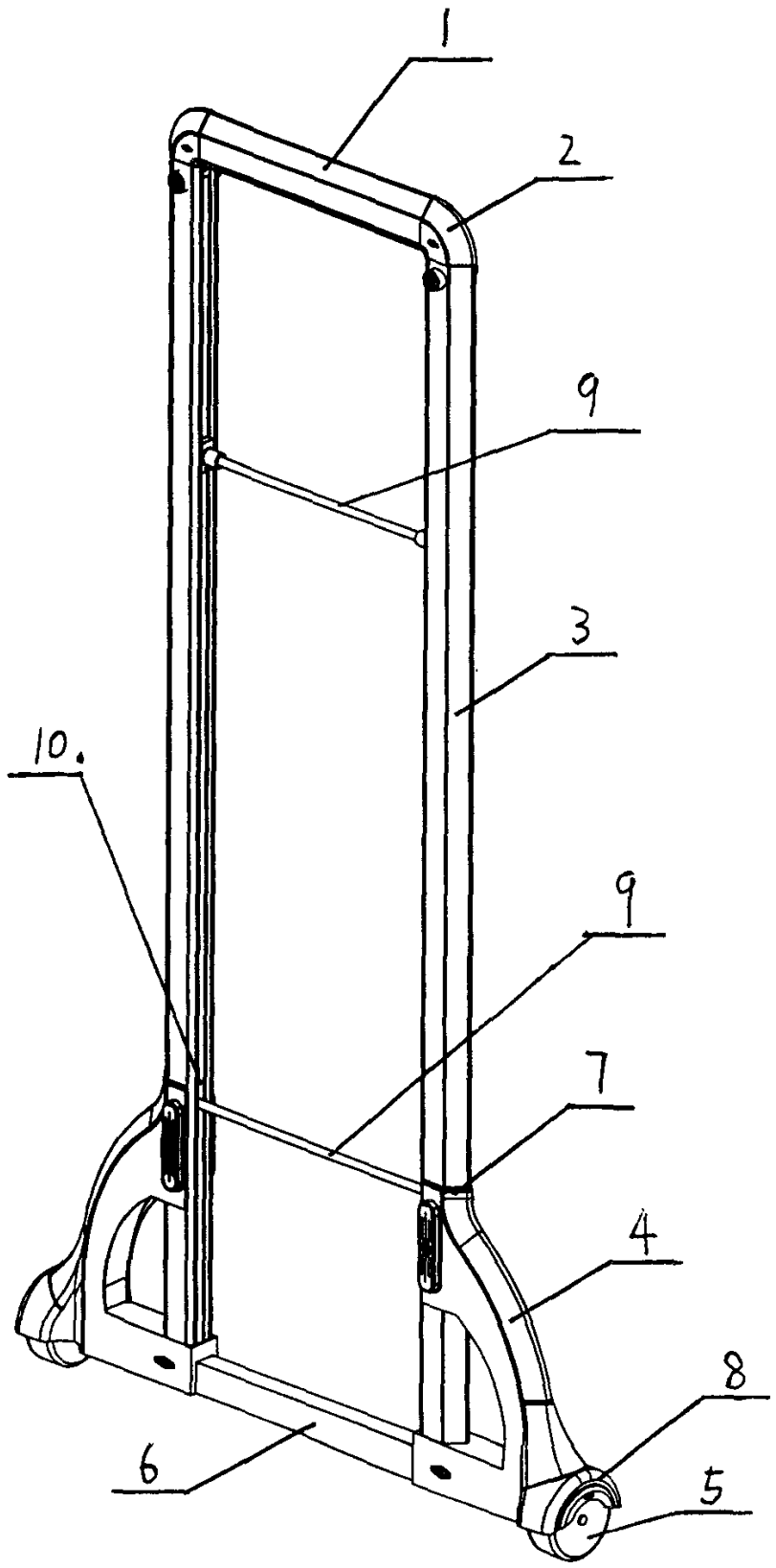

图 1

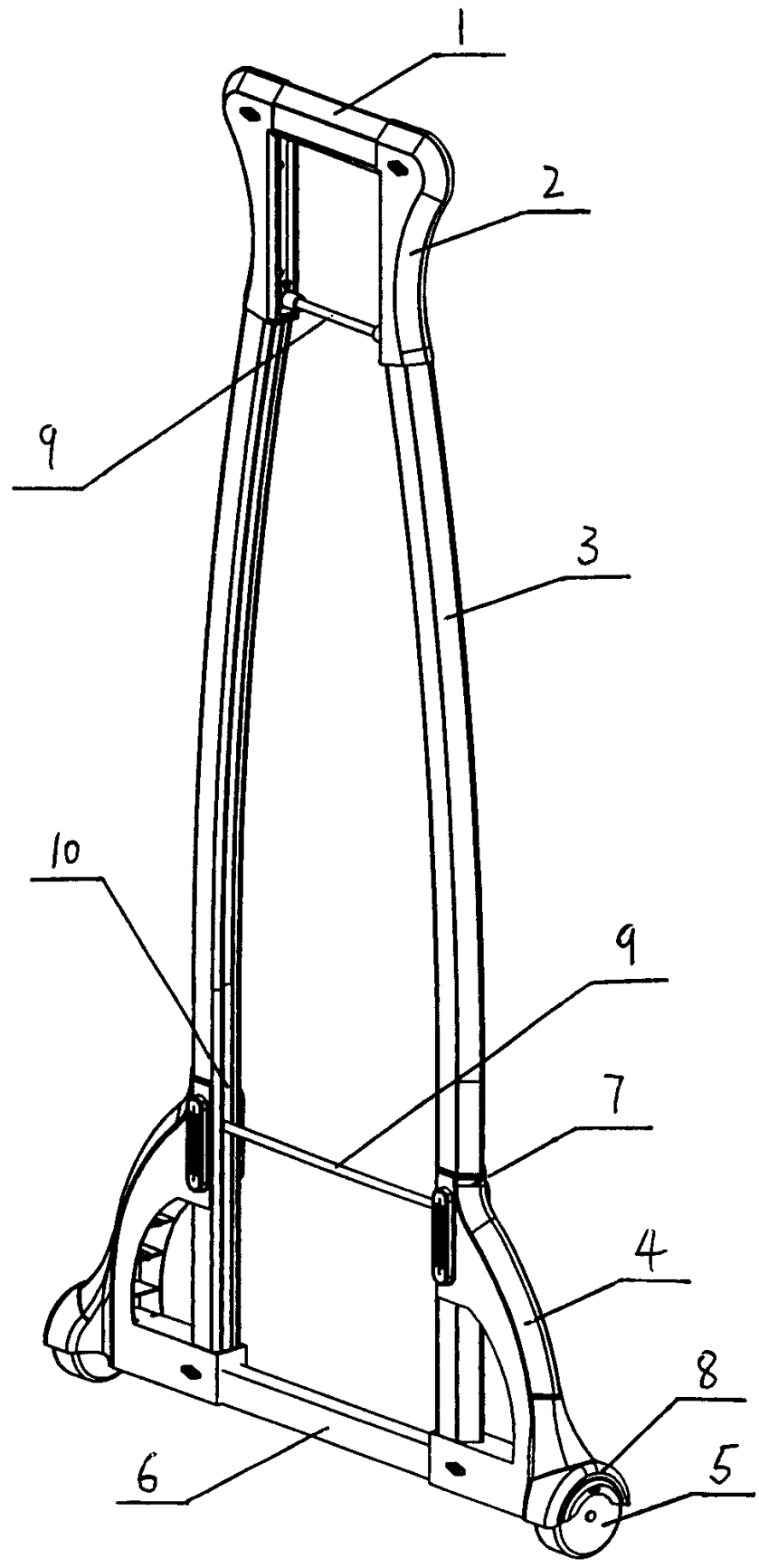

图 2