[19] 中华人民共和国国家知识产权局

[51] Int. Cl.
E06B 1/04 (2006.01)
E06B 3/96 (2006.01)

[12] 实用新型专利说明书

专利号 ZL 200620089422.1

[45] 授权公告日 2007 年 5 月 16 日

[11] 授权公告号 CN 2900737Y

[22] 申请日 2006.2.28

[21] 申请号 200620089422.1

[73] 专利权人 刘 蔚

地址 112000 辽宁省铁岭市银州区文化街 61 号铁岭电业局监理公司王恩伍收转

[72] 设计人 刘 蔚

[74] 专利代理机构 铁岭天工专利商标事务所

代理人 张 沈

权利要求书 1 页 说明书 3 页 附图 4 页

[54] 实用新型名称

高度可以调节的伸缩门框

[57] 摘要

高度可以调节的伸缩门框，有由上、下、左、右四个边框围成的矩形框，矩形门框内有与上、下边框平行的中框，中框与上框之间是亮子框，左、右、下三个边框和中框是定位连接，上边框的左、右两端分别有与左、右两个边框的截面形状相配合的套环，套环分别套在左、右边框上，套环可以在边框上滑动，亮子框内有与中框平行的亮子中框，亮子中框与中框之间均布有与左、右边框平行的立管，立管的管口在亮子中框上框面，上边框的下方均布有分别可插入立管的与左、右边框平行的立杆，立杆插在立管里。本实用新型的上边框可以上、下滑动使门框的高度与墙上的门口高度相配合，不需要砸门口或改门框，不仅简单、省工，也不会影响建筑物外墙和门框的质量和美观。

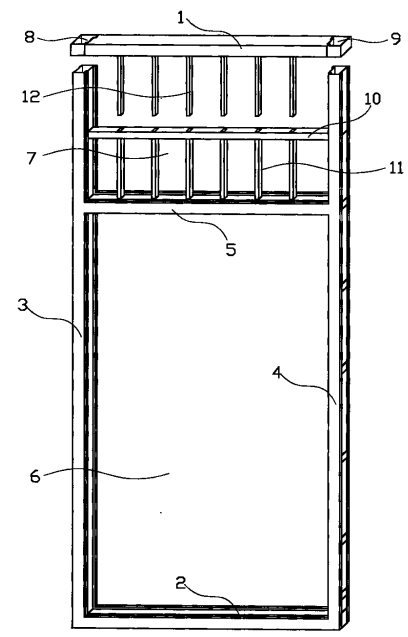

1. 一种高度可以调节的伸缩门框，有由上、下、左、右四个边框围成的矩形框，矩形门框内有与上、下边框平行的中框，中框与下框之间的较大的方形框是门扇框，中框与上框之间的较小的方形框是亮子框，其特征在于：左、右、下三个边框和中框是定位连接，上边框的左、右两端分别有与左、右两个边框的截面形状相配合的套环，上边框左、右两端的套环分别套在左、右边框上，亮子框内有与中框平行的亮子中框，亮子中框与中框之间均布有与左、右边框平行的立管，立管的管口在亮子中框上框面，上边框的下方均布有分别可插入立管的与左、右边框平行的立杆，立杆插在立管里。

2. 按权利要求1所述的高度可以调节的伸缩门框，其特征是：所述的门扇框内有门扇。

3. 按权利要求2所述的高度可以调节的伸缩门框，其特征是：所述的中框和门扇之间安装有相配合的磁铁。

4. 按权利要求2或3所述的高度可以调节的伸缩门框，其特征是：所述的门扇是盒式门扇。

5. 按权利要求4所述的高度可以调节的伸缩门框，其特征是：所述的门框和门扇之间安装有拉伸螺旋弹簧，拉伸螺旋弹簧是在盒式门扇内。

高度可以调节的伸缩门框

技术领域

本实用新型涉及一种房屋建筑用门框，特别是一种房屋建筑用门框的亮子框。

背景技术

建筑房屋时，在墙上砌筑有矩形门口，门口内用于安装门框。门框有由上、下、左、右四个边框围成的矩形框，有些矩形门框内有与上、下边框平行的中框，中框与下框之间的较大的方形框是门扇框，中框与上框之间的较小的方形框是亮子框。房屋建筑时，有时在外墙上砌筑的矩形门口的大小与矩形的门框高度不一定相同。已有技术中，门框的上、下、左、右边框和中框都是定位连接的，门框一旦制成，门框的高度不能变化，当门口的高度与矩形的门框高度不同时，为了在门口上安装门框，不是需要砸门口就是需要改门框，不仅费工、麻烦，还会影响建筑物外墙和门框的质量和美观。

发明内容

本实用新型的目的是为了克服上述不足，提出一种高度能适合不同大小门口的高度可以调节的伸缩门框。

本实用新型是用如下方法实现的。

高度可以调节的伸缩门框有由上、下、左、右四个边框围成的矩形框，矩形门框内有与上、下边框平行的中框，中框与下框之间的较大的方形框是门扇框，中框与上框之间的较小的方形框是亮子框，左、右、下三个边框和中框是定位连接，上边框的左、右两端分别有与左、右两个边框的截面形状相配合的套环，上边框左、右两端的套环分别套在左、右边框上，套环可以在边框上滑动，亮子框内有与中框平行的亮子中框，亮子中框与

中框之间均布有与左、右边框平行的立管，立管的管口在亮子中框上框面，上边框的下方均布有分别可插入立管的与左、右边框平行的立杆，立杆插在立管里。

本实用新型的上边框左、右两端有与左、右两个边框的截面形状相配合的套环，左、右两个套环分别套在左、右边框上，套环可以在边框上滑动，亮子框内有与中框平行的亮子中框，亮子中框与中框之间均布有与左、右边框平行的立管，立管的管口在亮子中框上框面，上边框的下方均布有分别可插入立管的与左、右边框平行的立杆，立杆插在立管里，上边框可以上、下滑动，当门口的大小与矩形的门框高度不同时，可以上、下滑动上边框使门框的高度与门口的高度相配合，不需要砸门口或改门框，不仅简单、省工，也不会影响建筑物外墙和门框的质量和美观。

下面结合附图，对本实用新型作进一步地说明。

附图说明

图 1 是高度可以调节的伸缩门框的立体拆分示意图；

图 2 是有门扇的高度可以调节的伸缩门框的立体拆分示意图；

图 3 是门框与门扇之间有磁铁的有门扇的高度可以调节的伸缩门框的主视局剖示意图；

图 4 是图 2、图 3 的 A-A 截面示意图。

具体实施方式

图 1 中，高度可以调节的伸缩门框有由上、下、左、右四个边框 1、2、3、4 围成的矩形框，矩形门框内有与上、下边框平行的中框 5，中框与下框之间的较大的方形框是门扇框 6，中框与上框之间的较小的方形框是亮子框 7，左、右、下三个边框和中框是定位连接，上边框的左、右两端分别有与左、右两个边框的截面形状相配合的套环 8、9，上边框左、右两端的套环分别套在左、右边框上，套环可以在边框上滑动，亮子框内有与中框平行的亮子中框 10，亮子中框与中框之间均布有与左、右边框平行的立管 11，立管的管口在亮子中框上框面，上边框的下方均布有分别可插入立管的与左、右边框平行的立杆 12，立杆插在立管里。

高度可以调节的伸缩门框的门扇框里可以安装有门扇，门扇可以是单扇的门扇，也可以是双扇的门扇。

图 2 中，有门扇的高度可以调节的伸缩门框的门扇框里安装有双扇门扇 13。

在门关上后，为了使门扇与门框关严，不能被不太大的力推开或被风吹开，已有技术中，是采用有斜面锁舌的弹子锁，关门时，有斜面锁舌的斜面受到冲击而缩回，关严门后再弹出插入锁舌孔，把门关严不能推开或被风吹开。用弹子锁时，对于经常开关的门，机械结构的弹子锁很容易损坏。为了克服上述不足，可以在门框和门扇之间安装相配合的磁铁，在门关上后，门框和门扇之间相配合的磁铁可使门扇与门框关严，不能被风吹开或被不太大的力推开。

图 3 中，有门扇的高度可以调节的伸缩门框的中框和门扇之间安装有相配合的磁铁 14。

打开的门扇要关上时，要用力推动门扇才能把门关上。为了使打开的门扇自动关上，可以在门框和门扇之间安装有拉伸螺旋弹簧。已有技术中，门框和门扇之间的弹簧是在门扇的外边，不仅碍事、不美观，门打开后拉伸螺旋弹簧在长度方向被弯曲，关门时弹簧收缩会撞击门扇，不仅有噪声，对门扇有损坏作用。对于用钢板制成的盒式门扇可以把弹簧装在盒式门扇内，既不碍事、也不影响美观，门打开后拉伸螺旋弹簧在长度方向不弯曲，关门时弹簧收缩不会撞击门扇。

图 4 中，有门扇的高度可以调节的伸缩门框的门扇框内安装有用钢板制成的盒式门扇 15，门框和门扇之间安装有拉伸螺旋弹簧 16，拉伸螺旋弹簧是在盒式门扇内。

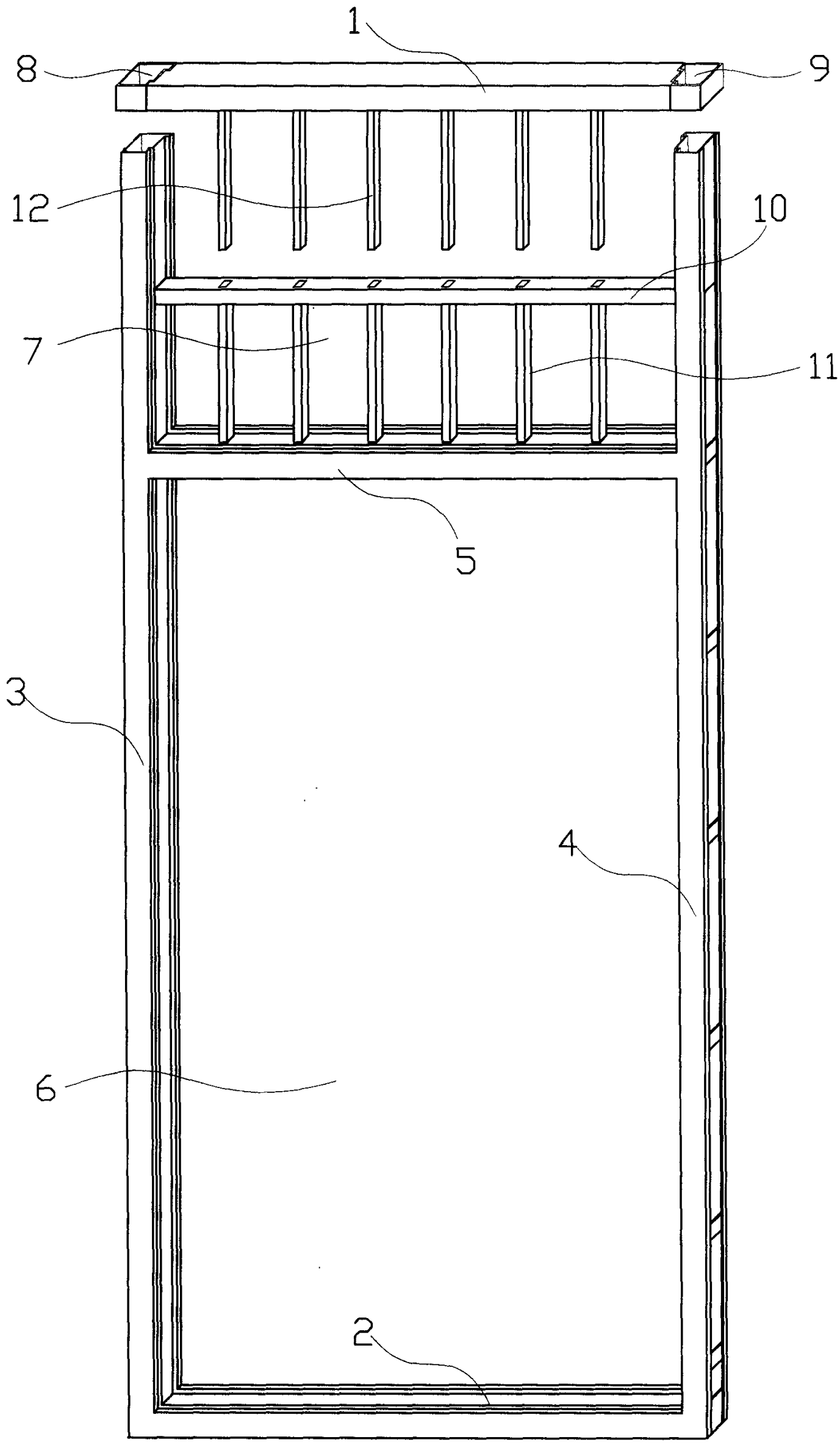

图 1

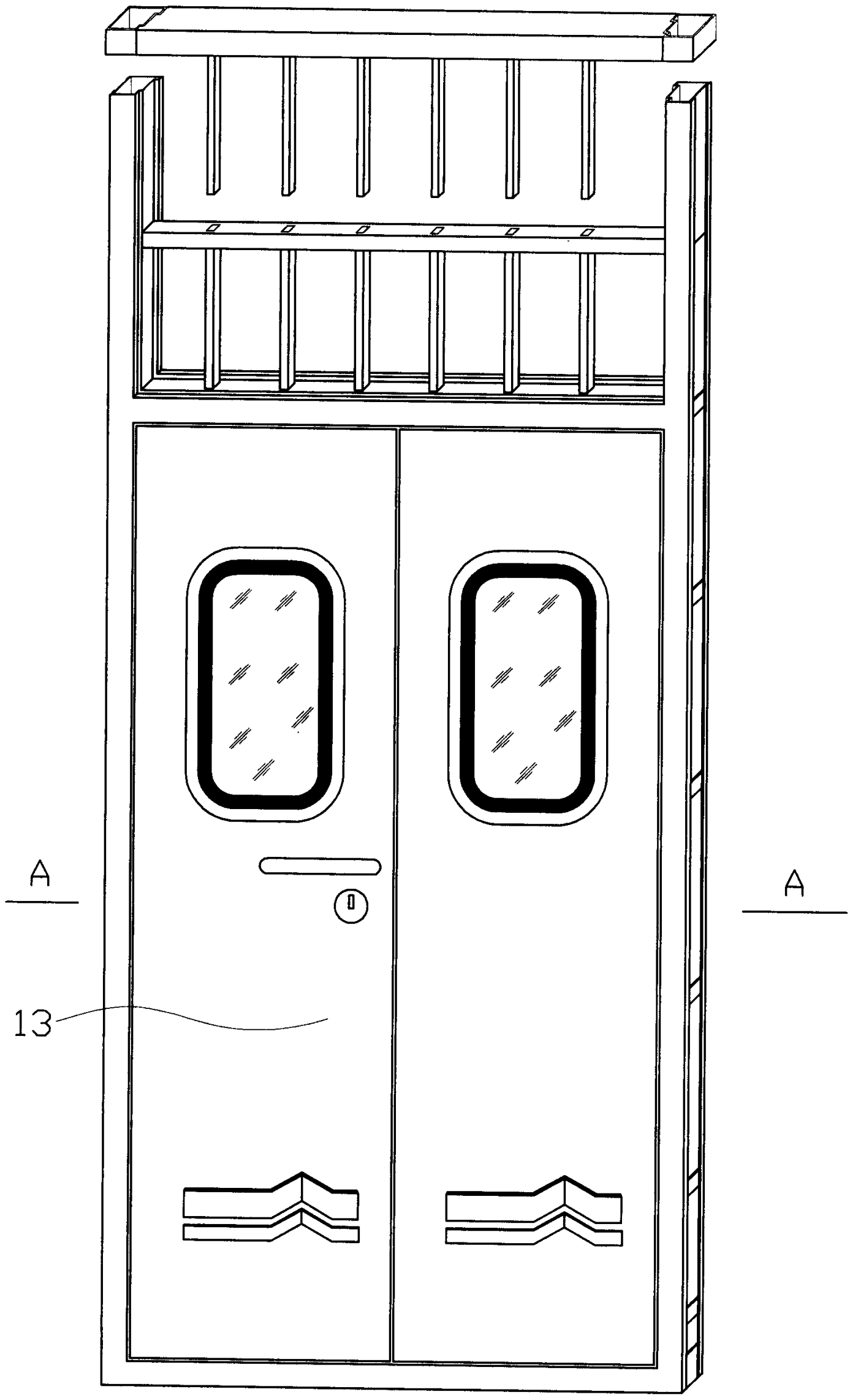

图 2

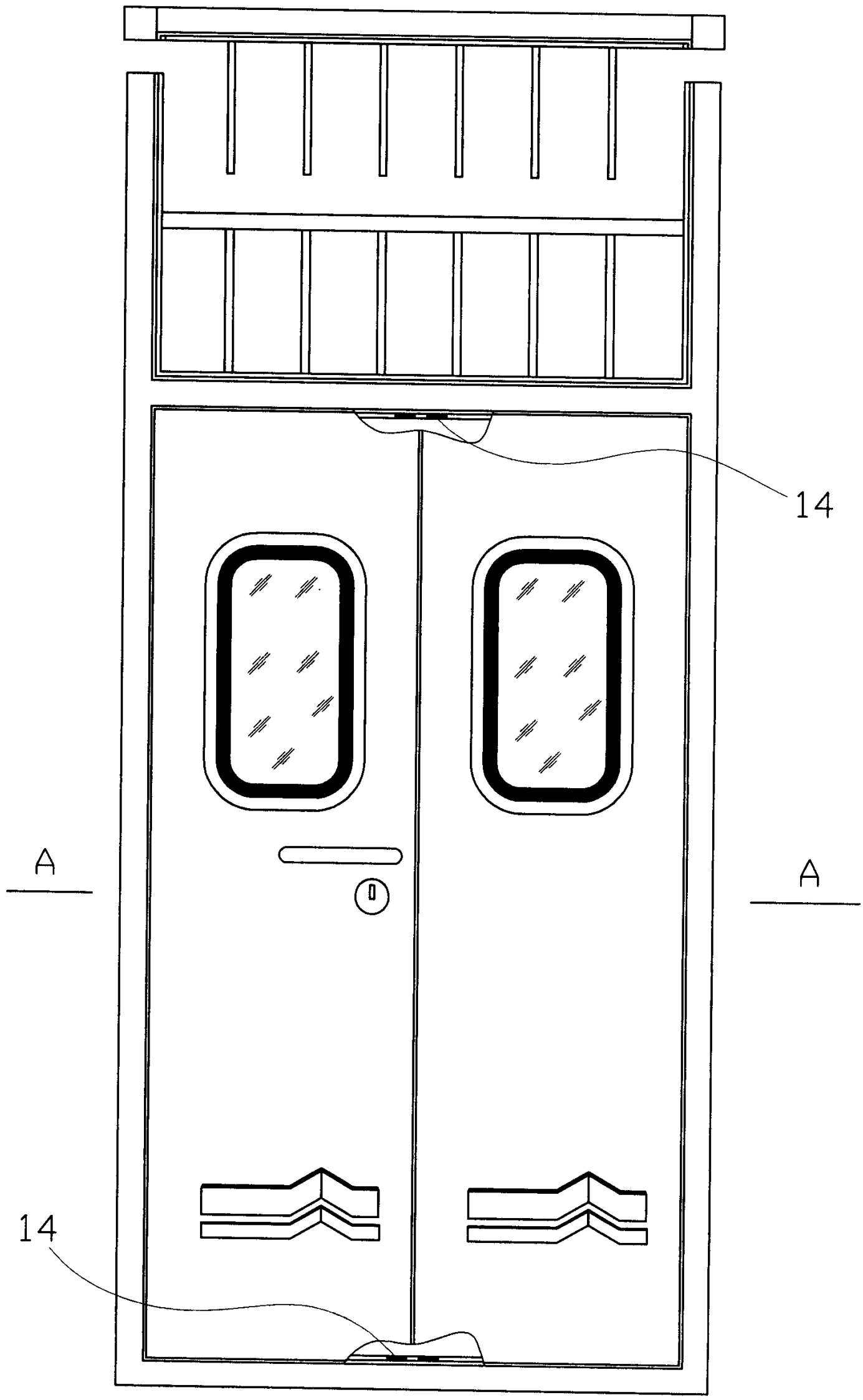

图 3

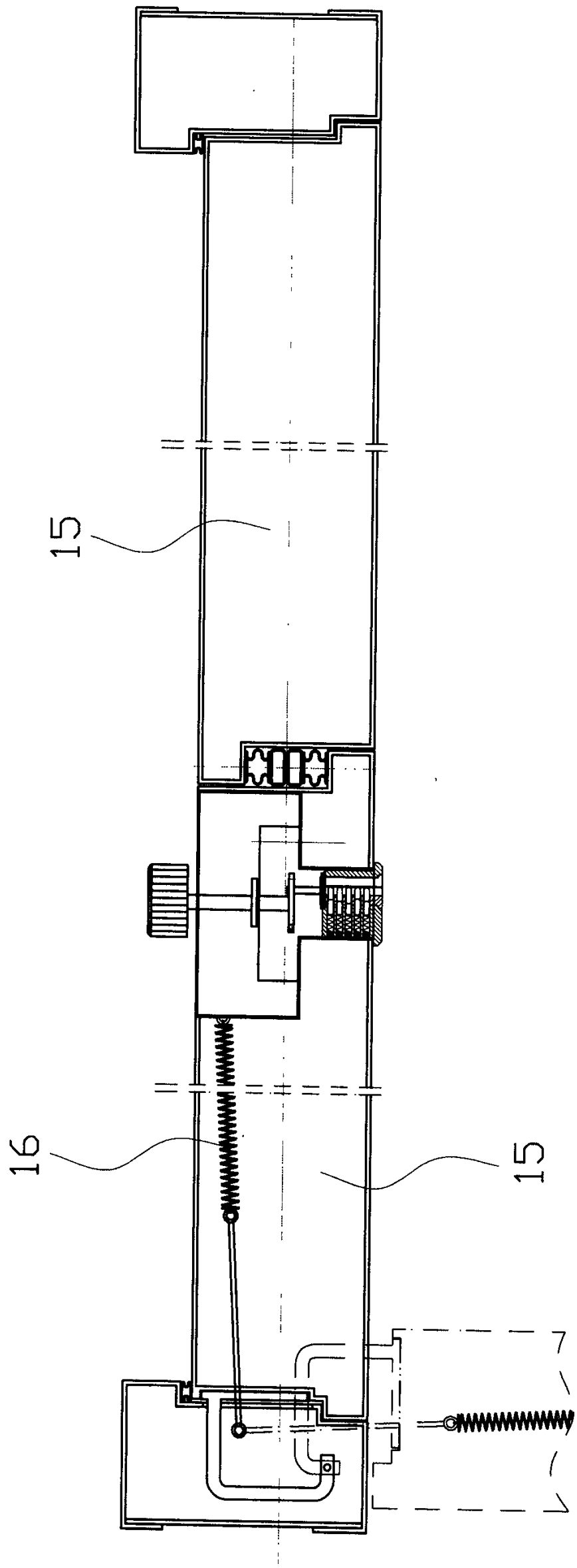

图 4