主视图

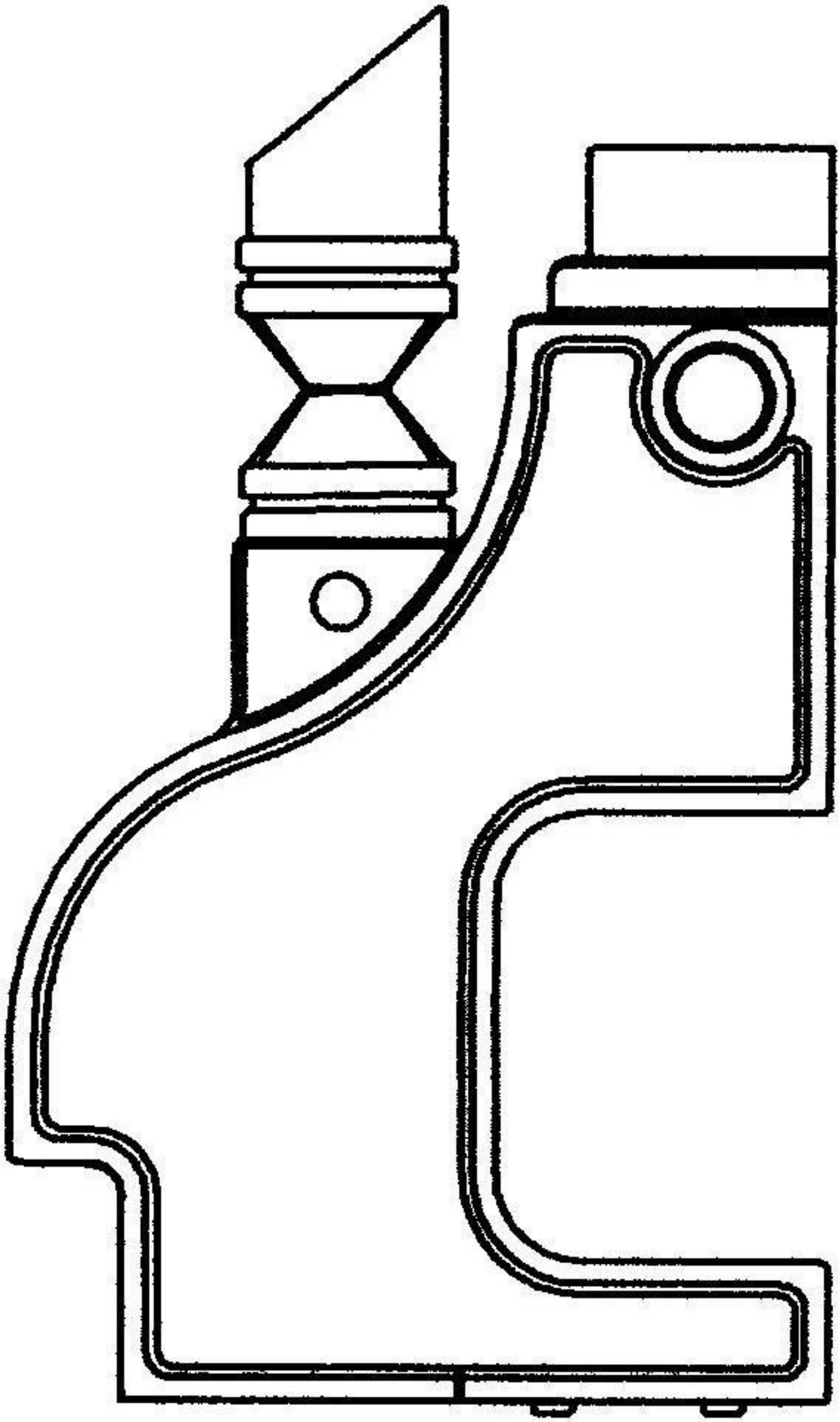

仰视图

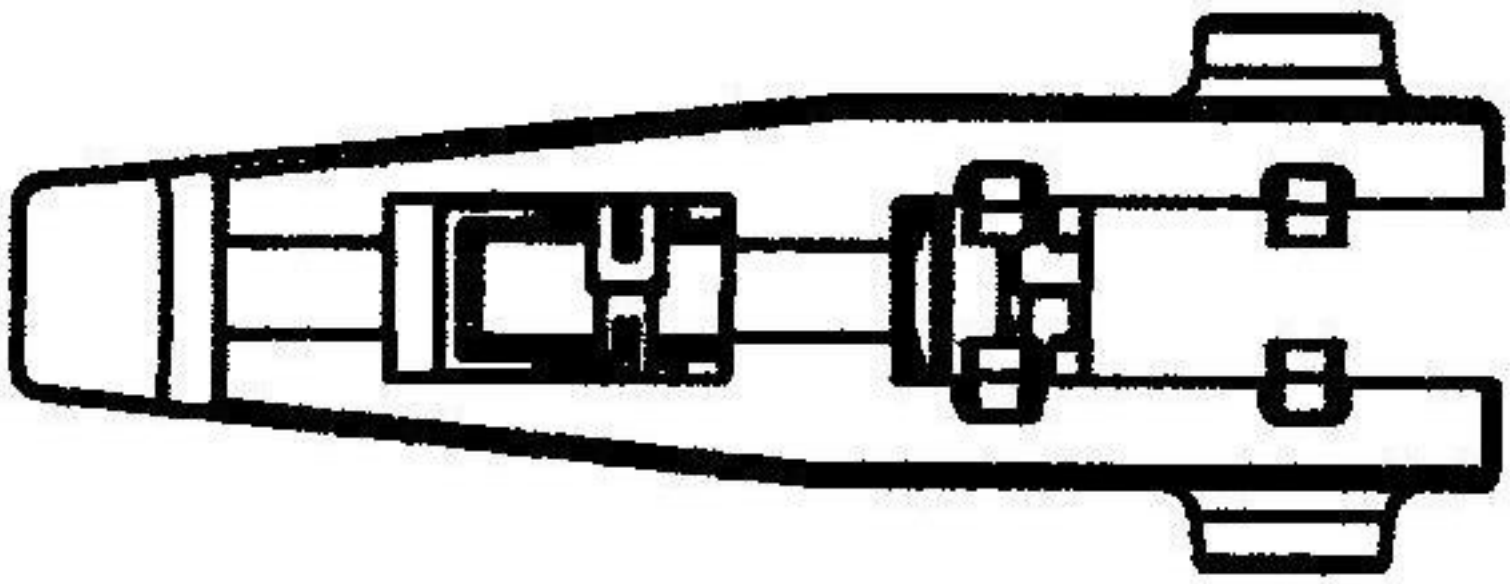

俯视图

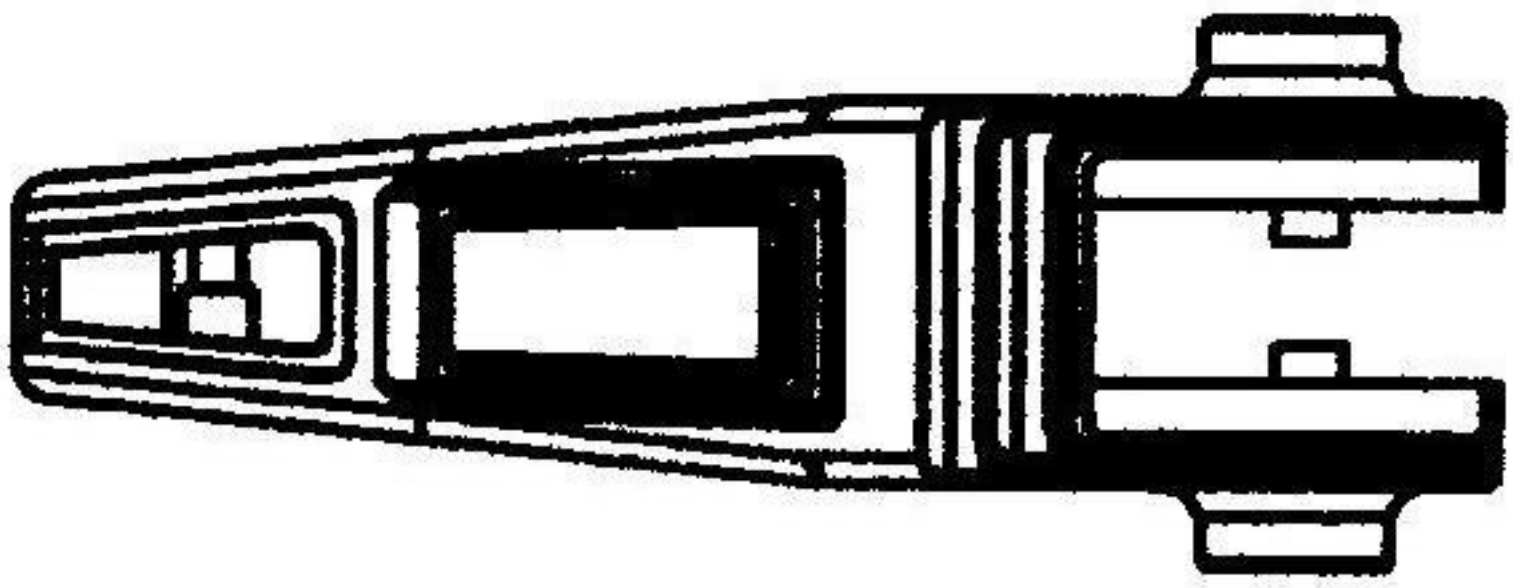

右视图

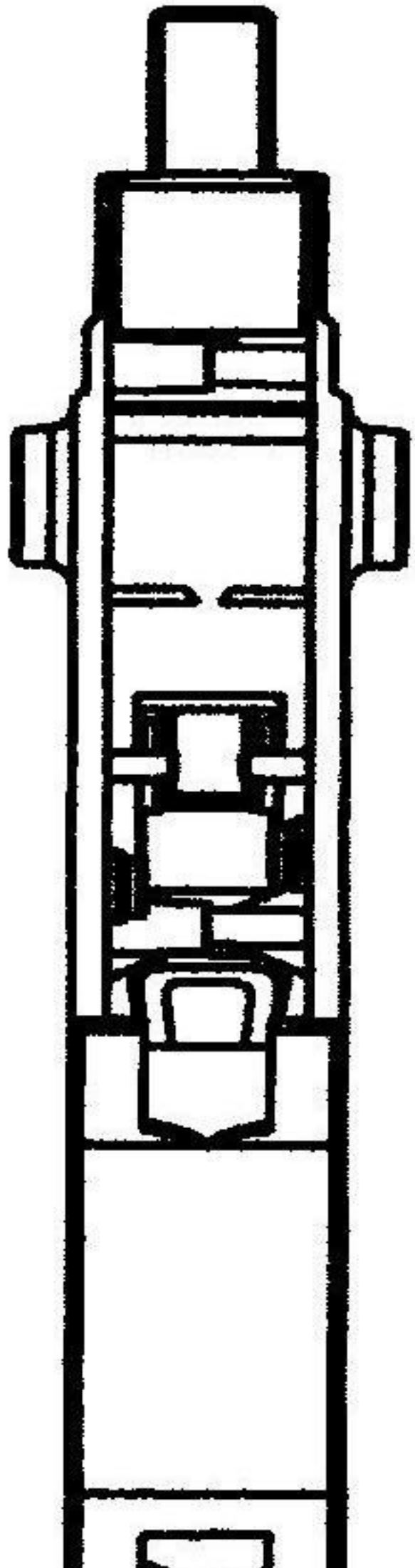

后视图

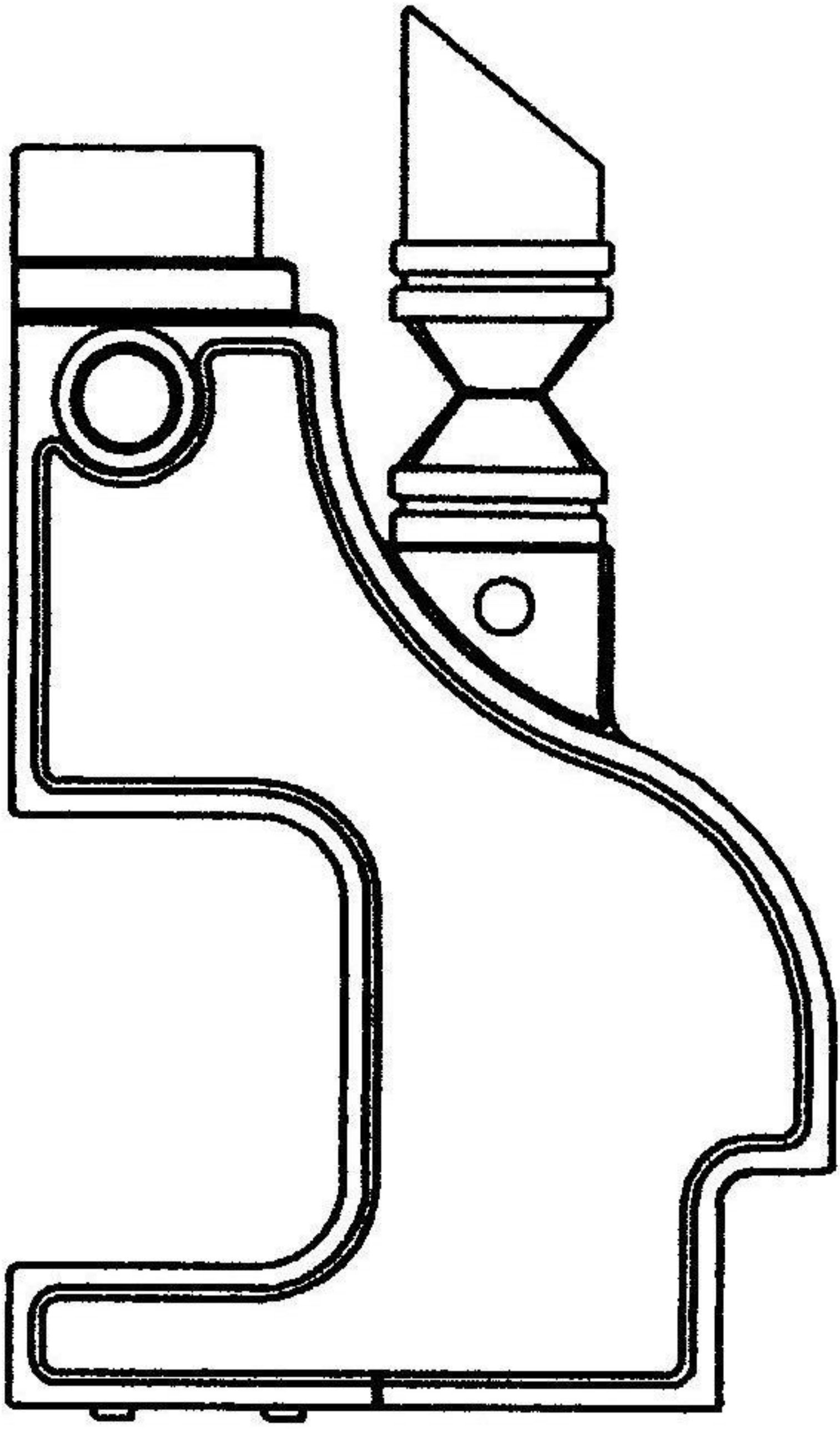
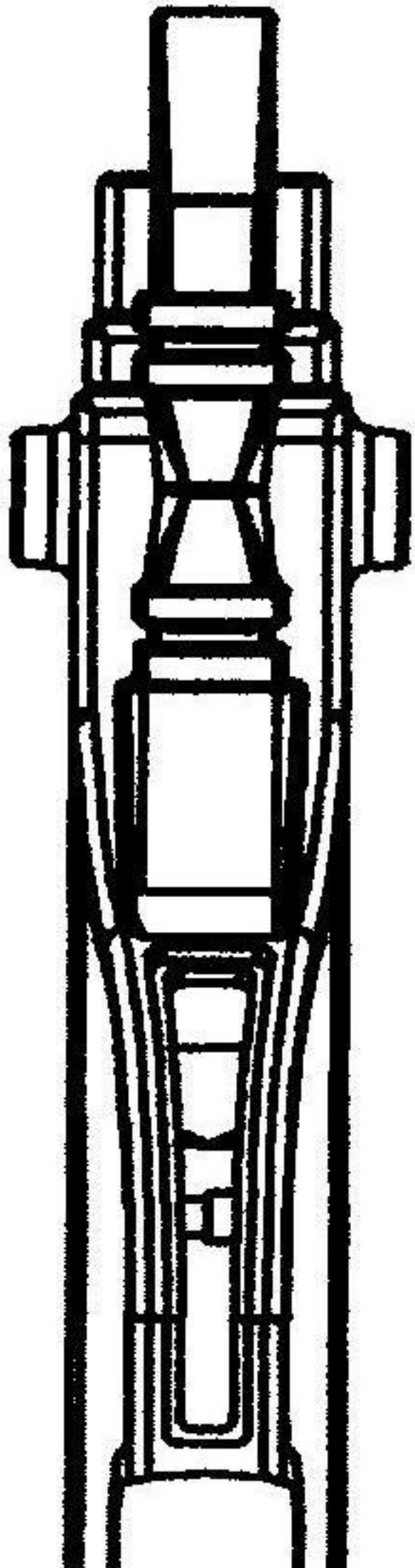
左视图