主视图

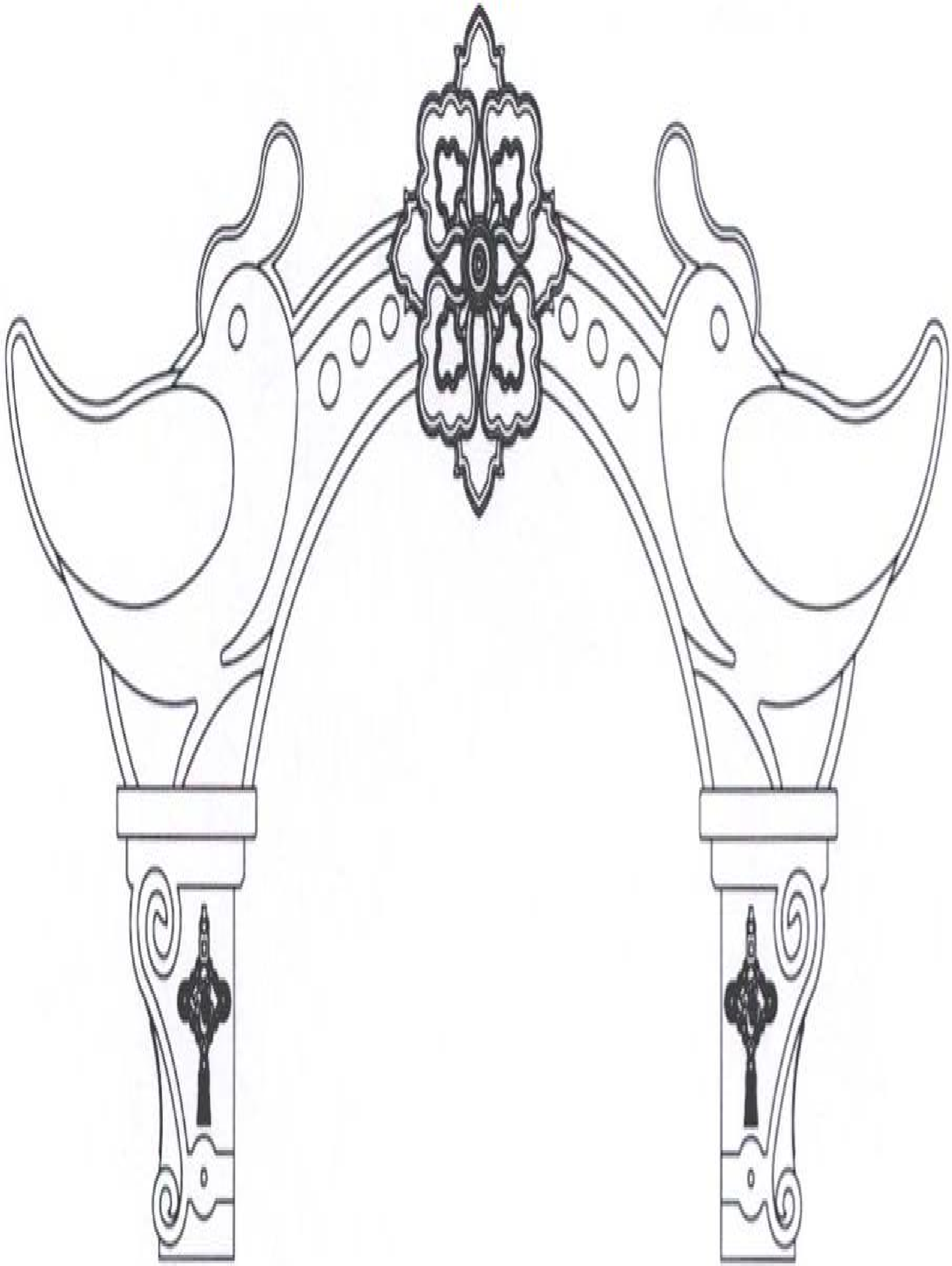

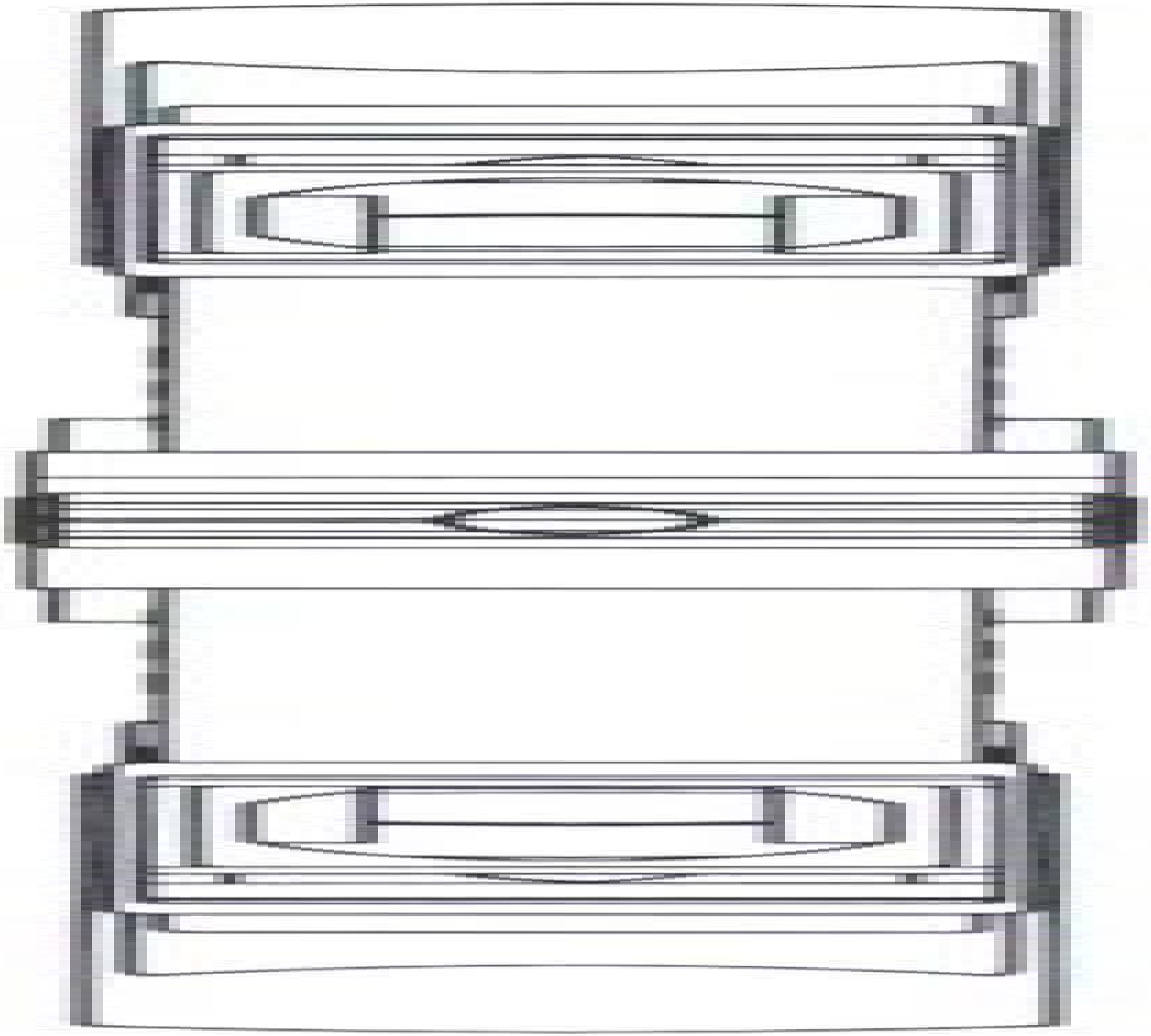

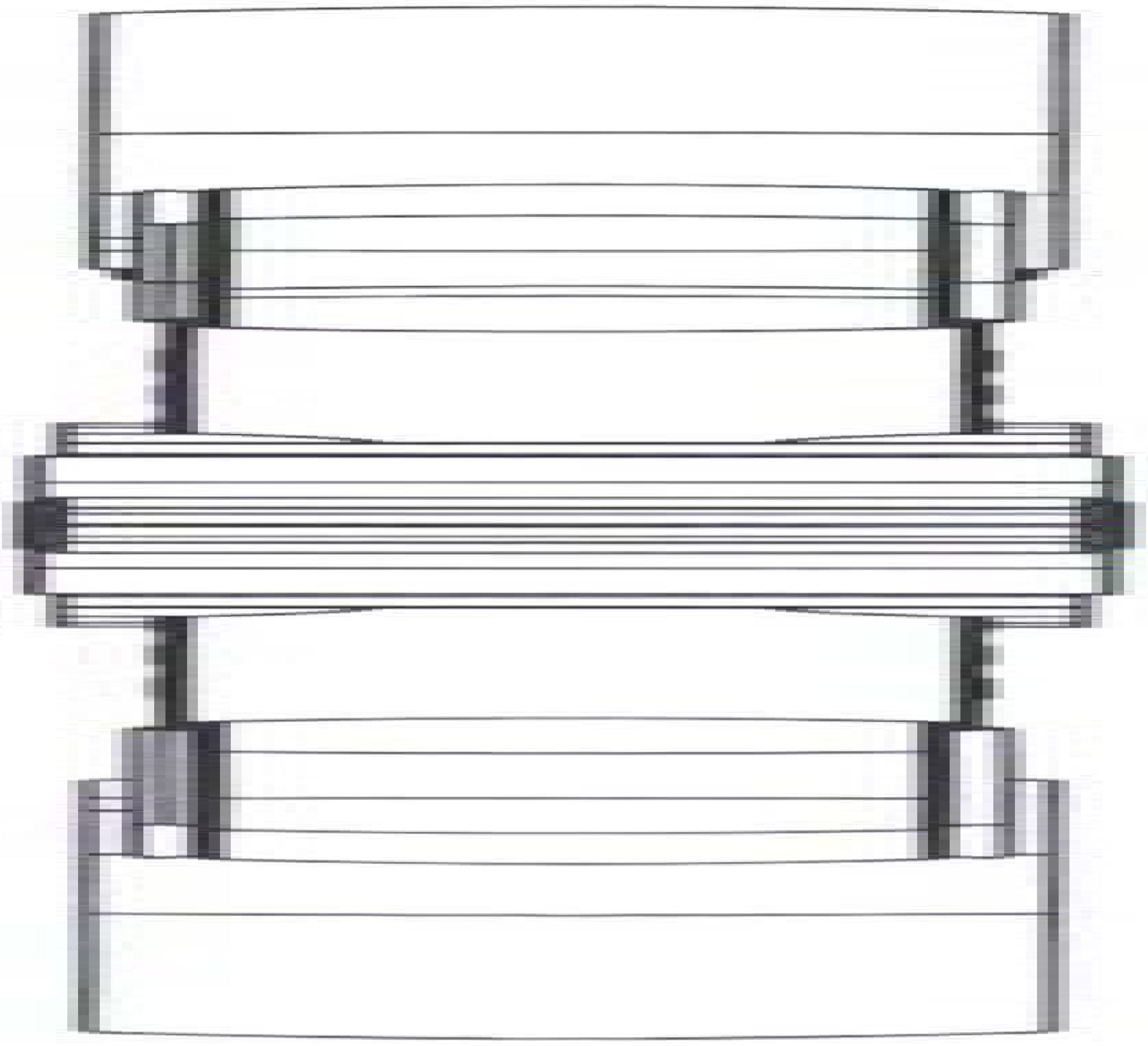

右视图

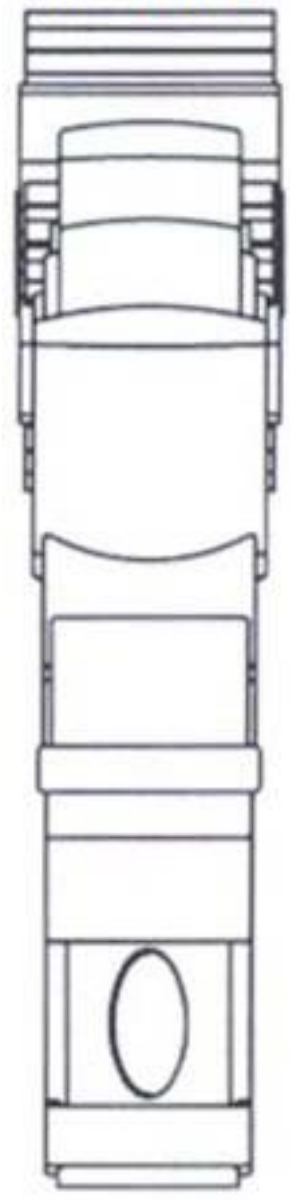
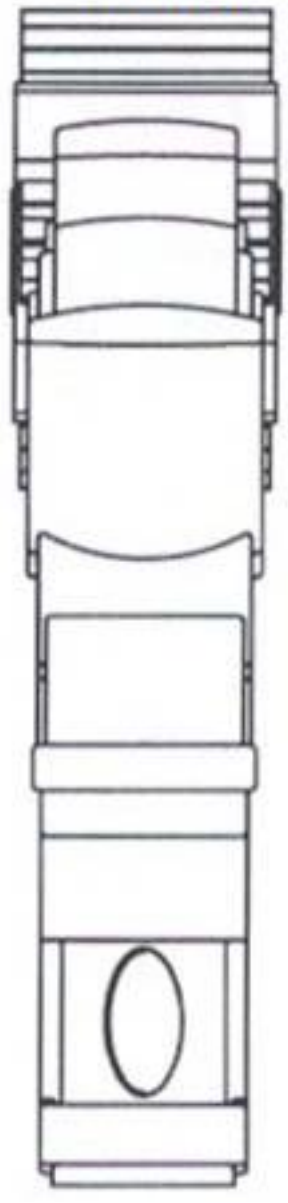
左视图