Baiten
佰 腾 科 技
您身边的知识产权服务专家 / 400-881-7780

一种拼装式平移门

申请号：CN201620416159.6

申请日：2016.05.09

申请（专利权）人 广东盛世昌隆智能科技有限公司

地址 528200|广东省佛山市南海区西樵镇百东村委会吉

发明（设计）人 王一;李忠霞

主分类 E06B11/02

公开（公告）号 CN205591808U

公开（公告）日 2016.09.21

代理机构

代理人

www.baiten.cn

（19）中国人民共和国国家知识产权局

（12）实用新型专利

（10）授权公告号 CN205591808U
（45）授权公告日 2016.09.21

（21）申请号 CN201620416159.6

（22）申请日 2016.05.09

（73）专利权人 广东盛世昌隆智能科技有限公司

地址 528200|广东省佛山市南海区西樵镇百东村委会吉赞十九队外塱开发区自编A座

（72）发明人 王一;李忠霞

（74）专利代理机构

代理人

（54）实用新型名称

一种拼装式平移门

（57）摘要

本实用新型涉及一种拼装式平移门，包括若干相互拼装的门框组以及用于牵引门框组的驱动机头，所述的门框组包括长方体结构的门框架、纵向设置在门框架前后侧的若干护杆、设置在门框架底部的一对滚轮、分别设置在门框架侧部四个端点的前拼装耳以及后拼装耳；所述的前拼装耳包括三个相互垂直的第一支脚以及U形卡座；所述门框架前端点的三根固定杆是分别固定插置在三个第一支脚内，所述的U形卡座是位于水平横向第一支脚的背部。本实用新型所述的一种拼装式平移门，其结构合理，安装方便，能够拼接加长，适应性强。

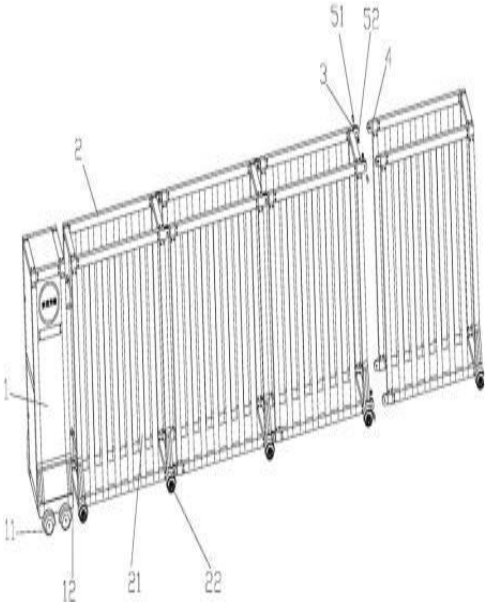

权 利 要 求 书

1.一种拼装式平移门，其特征在于：包括若干相互拼装的门框组以及用于牵引门框组的驱动机头(1)，所述的门框组包括长方体结构的门框架(2)、纵向设置在门框架(2)前后侧的若干护杆(21)、设置在门框架(2)底部的一对滚轮(22)、分别设置在门框架(2)侧部四个端点的前拼装耳(3)以及后拼装耳(4)；

所述的前拼装耳(3)包括三个相互垂直的第一支脚(31)以及U形卡座(32)；所述门框架(2)前端点的三根固定杆是分别固定插置在三个第一支脚(31)内，所述的U形卡座(32)是位于水平横向第一支脚(31)的背部，U形卡座(32)侧壁贯穿设置有螺孔(321)；

所述的后拼装耳(4)包括三个相互垂直的第二支脚(41)以及卡接耳(42)；所述门框架(2)后端点的三根固定杆是分别固定插置在三个第二支脚(41)内，所述的卡接耳(42)是位于水平横向第二支脚(41)的背部且与U形卡座(32)相互卡接，卡接耳(42)侧部设置有与螺孔(321)相互对应的条形螺孔(421)。

2.根据权利要求1所述的一种拼装式平移门，其特征在于：所述的驱动机头(1)底部设置有驱动轮(11)，内部设置有与驱动轮(11)相互电连接的驱动电机、供电电池以及控制电路。

3.根据权利要求1所述的一种拼装式平移门，其特征在于：所述的驱动机头(1)侧部设置有与门框组相互固定连接的牵引连杆(12)。

4.根据权利要求1所述的一种拼装式平移门，其特征在于：所述的U形卡座(32)与卡接耳(42)是通过穿置在螺孔(321)与条形螺孔(421)内的固定螺钉(51)相互滑动连接；所述的固定螺钉(51)端部设置有与固定螺钉(51)适配的固定螺母(52)。

说 明 书

一种拼装式平移门

技术领域

[0001] 本实用新型涉及平移门领域，尤其是一种拼装式平移门。

背景技术

[0002] 现实中，因为技术原因，所有的公司大门口的水泥地面都会凹凸不平，不可能做到平整，所以大部分厂家只能选择在公司大门口安装电动伸缩门或门体下面只装二组支撑轮子的平移门等门体，但这些类型的门体各有各的缺点和不足。电动伸缩门的缺点和不足是门体运行时中间相互活动的交叉杆太多，而且交叉杆的材料都比较薄，所以使用寿命一般都不太长，而且使用过程经常要维修交叉杆。门体下面只装二组支撑轮子的平移门的缺点和不足是因为公司的大门一般都是比较长的而门体下面只能装二组轮子，所以只能使用粗大的材料做门体，这样导致了门体的造价昂贵，门体重量大，运输不方便等。

发明内容

[0003] 本实用新型要解决的技术问题是：为了克服上述中存在的问题，提供了一种拼装式平移门，其结构合理，安装方便，能够拼接加长，适应性强。

[0004] 本实用新型解决其技术问题所采用的技术方案是：一种拼装式平移门，包括若干相互拼装的门框组以及用于牵引门框组的驱动机头，所述的门框组包括长方体结构的门框架、纵向设置在门框架前后侧的若干护杆、设置在门框架底部的一对滚轮、分别设置在门框架侧部四个端点的前拼装耳以及后拼装耳；

[0005] 所述的前拼装耳包括三个相互垂直的第一支脚以及U形卡座；所述门框架前端点的三根固定杆是分别固定插置在三个第一支脚内，所述的U形卡座是位于水平横向第一支脚的背部，U形卡座侧壁贯穿设置有螺孔；

[0006] 所述的后拼装耳包括三个相互垂直的第二支脚以及卡接耳；所述门框架后端点的三根固定杆是分别固定插置在三个第二支脚内，所述的卡接耳是位于水平横向第二支脚的背部且与U形卡座相互卡接，卡接耳侧部设置有与螺孔相互对应的条形螺孔。

[0007] 作为优选的方案，所述的驱动机头底部设置有驱动轮，内部设置有与驱动轮相互电连接的驱动电机、供电电池以及控制电路。

[0008] 作为优选的方案，所述的驱动机头侧部设置有与门框组相互固定连接的牵引连杆。

[0009] 作为优选的方案，所述的U形卡座与卡接耳是通过穿置在螺孔与条形螺孔内的固定螺钉相互滑动连接；所述的固定螺钉端部设置有与固定螺钉适配的固定螺母。

[0010] 本实用新型的有益效果是：一种拼装式平移门，其结构合理，安装方便，门框架侧部四个端点分别设置有前拼装耳以及后拼装耳；前拼装耳与后拼装耳相互连接固定，能够拼接及拆卸，适应性强。

[0011] 附图说明

[0012] 下面结合附图和实施例对本实用新型进一步说明。

[0013] 图1是本实用新型所述的一种拼装式平移门的整体结构示意图；

[0014] 图2是本实用新型所述的一种拼装式平移门的前拼装耳结构示意图；

[0015] 图3是本实用新型所述的一种拼装式平移门的后拼装耳结构示意图；

[0016] 图4是本实用新型所述的一种拼装式平移门的运行结构示意图；

[0017] 图5是本实用新型所述的一种拼装式平移门的局部放大结构示意图。

[0018] 附图中标记分述如下：1、驱动机头，11、驱动轮，12、牵引连杆，2、门框架，21、护杆，22、滚轮，3、前拼装耳，31、第一支脚，32、U形卡座，321、螺孔，4、后拼装耳，41、第二支脚，42、卡接耳，421、条形螺孔，51、固定螺钉，52、固定螺母。

具体实施方式

[0019] 现在结合附图对本实用新型作进一步详细的说明。这些附图均为简化的示意图，仅以示意方式说明本实用新型的基本结构，因此其仅显示与本实用新型有关的构成。

[0020] 如图1、2、3、4、5所示的一种拼装式平移门，包括若干相互拼装的门框组以及用于牵引门框组的驱动机头1，所述的门框组包括长方体结构的门框架2、纵向设置在门框架2前后侧的若干护杆21、设置在门框架2底部的一对滚轮22、分别设置在门框架2侧部四个端点的前拼装耳3以及后拼装耳4；所述的前拼装耳3包括三个相互垂直的第一支脚31以及U形卡座32；所述门框架2前端点的三根固定杆是分别固定插置在三个第一支脚31内，所述的U形卡座32是位于水平横向第一支脚31的背部，U形卡座32侧壁贯穿设置有螺孔321；

[0021] 所述的后拼装耳4包括三个相互垂直的第二支脚41以及卡接耳42；所述门框架2后端点的三根固定杆是分别固定插置在三个第二支脚41内，所述的卡接耳42是位于水平横向第二支脚41的背部且与U形卡座32相互卡接，卡接耳42侧部设置有与螺孔321相互对应的条形螺孔421。

[0022] 所述的驱动机头1底部设置有驱动轮11，内部设置有与驱动轮11相互电连接的驱动电机、供电电池以及控制电路。所述的驱动机头1侧部设置有与门框组相互固定连接的牵引连杆12。

[0023] 所述的 U 形卡座 32 与卡接耳 42 是通过穿置在螺孔 321 与条形螺孔 421 内的固定螺钉 51 相互滑动连接；所述的固定螺钉 51 端部设置有与固定螺钉 51 适配的固定螺母 52。

[0024] 本实用新型所述的一种拼装式平移门，其结构合理，安装方便，门框架 2 侧部四个端点分别设置有前拼装耳 3 以及后拼装耳 4；前拼装耳 3 与后拼装耳 4 相互连接固定，能够拼接及拆卸，适应性强，当门体运行时卡接耳 42 可以根据地面的高低自行前后活动进行调节，从而保证轮子一直与地面接触，消除了平移门上轮子悬空，门体打滑等缺点，大大的提高了平移门的使用寿命。

[0025] 以上述依据本实用新型的理想实施例为启示，通过上述的说明内容，相关工作人员完全可以在不偏离本项实用新型技术思想的范围内，进行多样的变更以及修改。本项实用新型的技术性范围并不局限于说明书上的内容，必须要根据权利要求范围来确定其技术性范围。

说 明 书 附 图

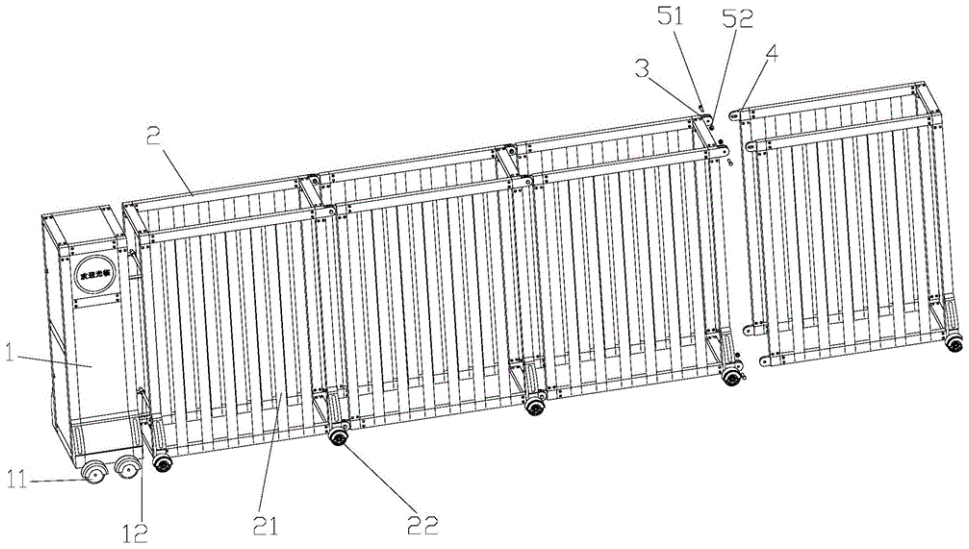

图 1

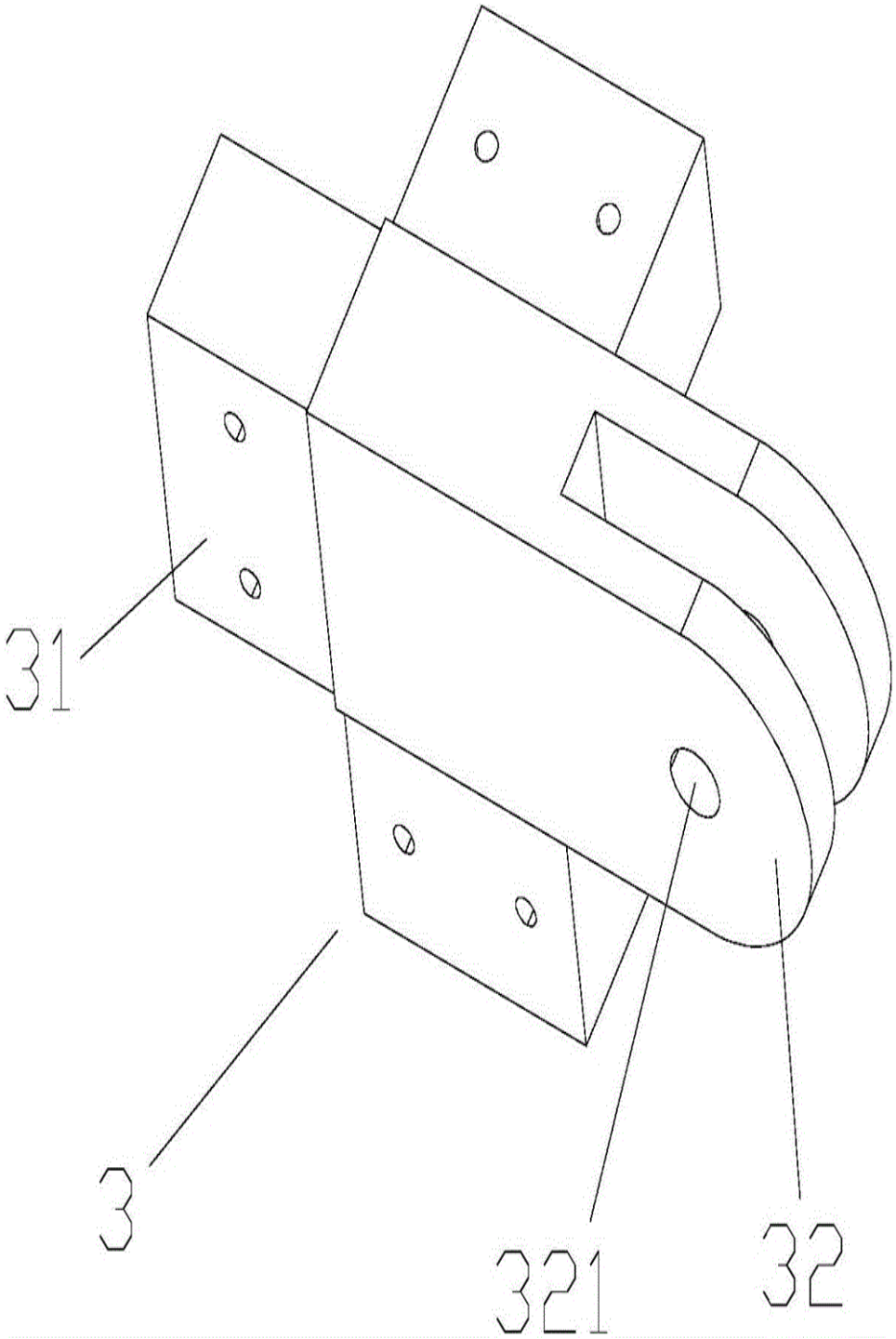

图 2

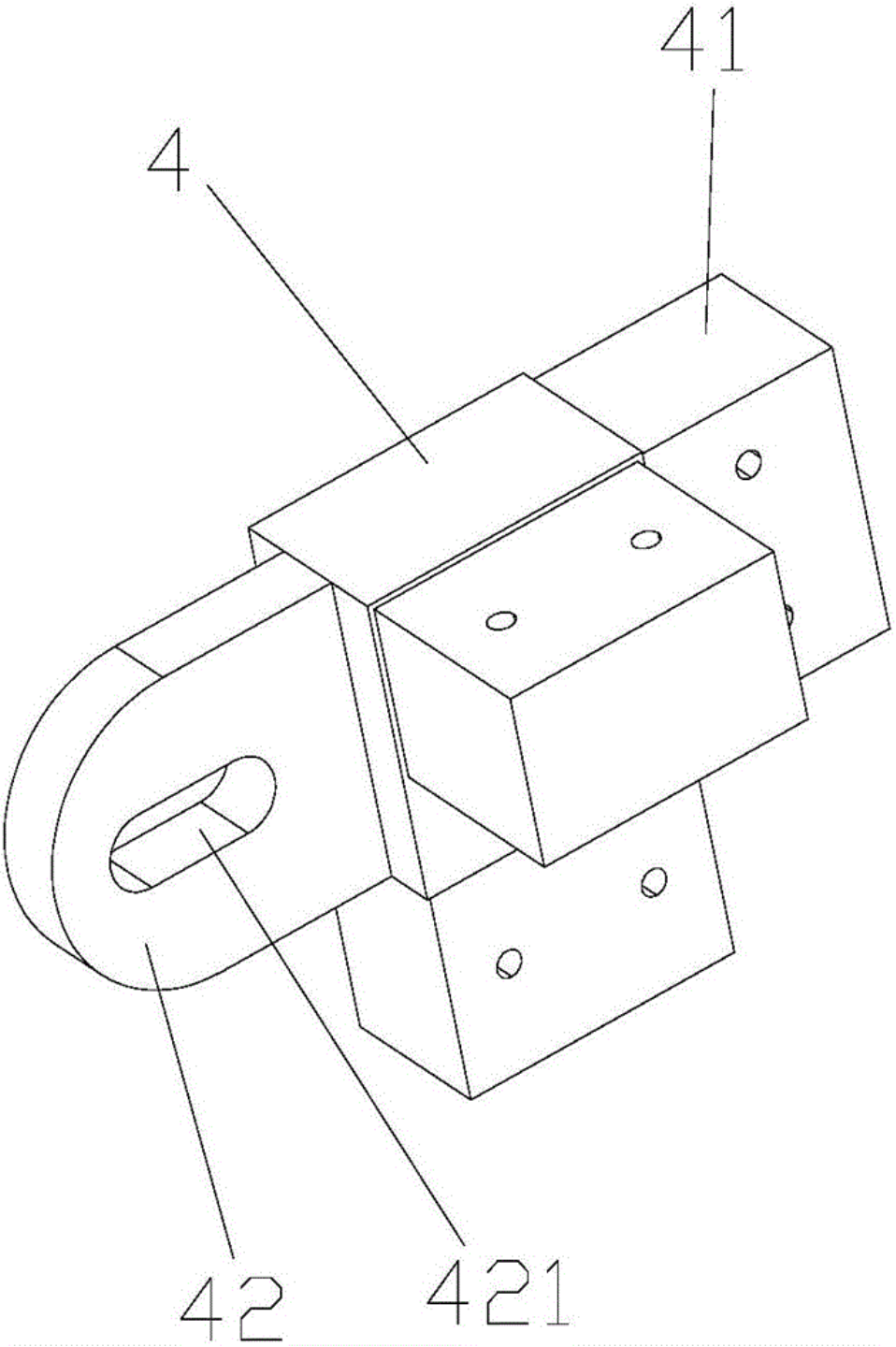

图 3

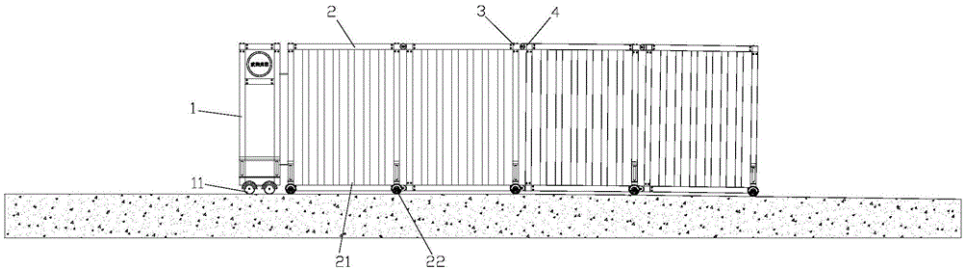

图 4

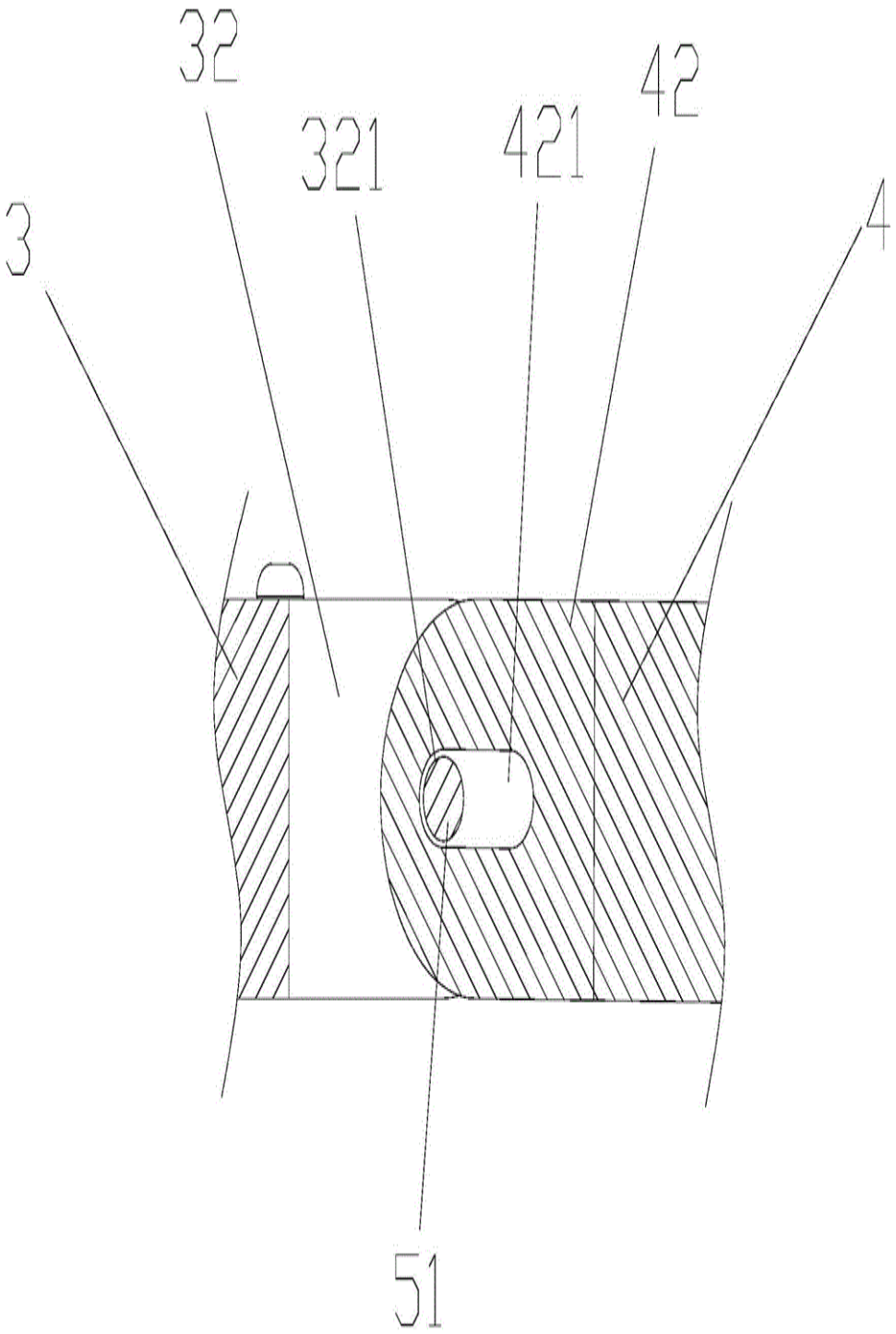

图 5