Baiten
佰 腾 科 技
您身边的知识产权服务专家 / 400-881-7780

一种带塑胶卡件的可无级调节门高度的滚轮装置

申请号：CN201120386755.1

申请日：2011.10.12

申请（专利权）人 刘芳

地址 641421|四川省资阳市简阳市高明乡鲤鱼村 2 组 19

发明（设计）人 巫敏

主分类 E05D13/00

公开（公告）号 CN202509924U

公开（公告）日 2012.10.31

代理机构 北京三高永信知识产权代理有限责任公司 11138

代理人 吕耀萍

www.baiten.cn

（19）中国人民共和国国家知识产权局

（12）实用新型专利

（10）授权公告号 CN202509924U
（45）授权公告日 2012.10.31

（21）申请号 CN201120386755.1

（22）申请日 2011.10.12

（73）专利权人 刘芳

地址 641421|四川省资阳市简阳市高明乡鲤鱼村2组19号

（72）发明人 巫敏

（74）专利代理机构 北京三高永信知识产权代理有限责任公司 11138

代理人 吕耀萍

（54）实用新型名称

一种带塑胶卡件的可无级调节门高度的滚轮装置

（57）摘要

本实用新型涉及一种平移门的滚轮装置，具体是提供一种带塑胶卡件的可无级调节门高度的滚轮装置。其结构包括内壳和外壳，内壳下方通过固定铆轴固定带轴承的塑胶滚轮，所述外壳和内壳之间有调节螺丝，所述外壳和内壳之间设置有弹簧，所述外壳上设置有塑胶挡件，所述外壳上设置有塑胶卡件，所述的塑胶挡件与内壳上设置的凸出挡块相互配合，所述塑胶卡件与内壳凹卡槽相互配合。与现有技术相比，其具有设计合理，调节效果佳，能够实现无级调节，安装简单容易，拆卸方便，内壳不脱落的特点。

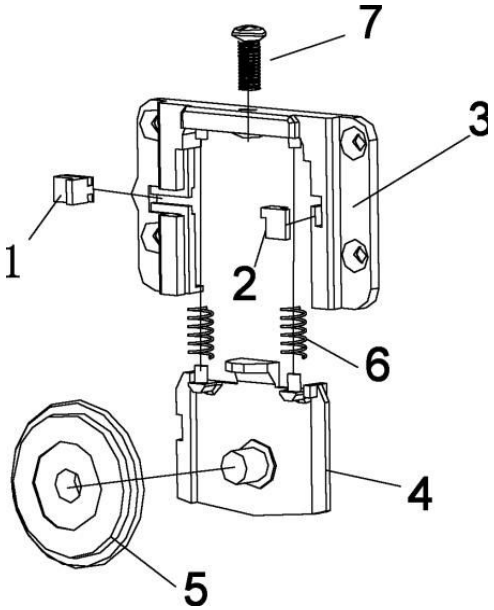

权 利 要 求 书

一种带塑胶卡件的可无级调节门高度的滚轮装置，包括外壳和内壳，所述的外壳和内壳相互配合，其特征在于，所述内壳下方通过铆轴固定带轴承的塑胶滚轮，所述外壳和内壳之间有无级调节螺丝，所述外壳和内壳之间设置有弹簧，所述外壳上设置有塑胶挡件，所述外壳上设置有塑胶卡件，所述的塑胶挡件与内壳上设置的凸出挡块相互配合，所述塑胶卡件与内壳凹卡槽相互配合。

根据权利要求 1 所述的一种带塑胶卡件的可无级调节门高度的滚轮装置，其特征在于，所述的外壳和内壳上均设置有导柱，用于设置弹簧。

根据权利要求 1 所述的一种带塑胶卡件的可无级调节门高度的滚轮装置，其特征在于，所述的外壳上设置有螺丝孔，所述的调节螺丝通过螺丝孔达到无级调节门高度的目的。

根据权利要求 1 所述的一种带塑胶卡件的可无级调节门高度的滚轮装置，其特征在于，所述的外壳上设置有安装固定位孔。

根据权利要求 1 所述的一种带塑胶卡件的可无级调节门高度的滚轮装置，其特征在于，所述的外壳上设置有调节螺丝孔。

根据权利要求 1 所述的一种带塑胶卡件的可无级调节门高度的滚轮装置，其特征在于，所述的塑料挡件上设置有一条加强筋。

根据权利要求 1 所述的一种带塑胶卡件的可无级调节门高度的滚轮装置，其特征在于，所述的塑胶卡件包括本体，所述本体下方设置有滑动凹槽，本体上方设置有凸出拨动块。

说 明 书

一种带塑胶卡件的可无级调节门高度的滚轮装置

[0001] 本实用新型涉及一种带塑胶卡件的可无级调节门高度的滚轮装置，具体是提供一种带卡件的可无级调节门高度的滚轮装置。

[0002] 现有技术下，涉及到平开移门的滚轮装置，其由于设计简单，故而调节不便，而且产品结构不稳定，在安装及拆卸调节过程中给用户造成极大的不便。

[0003] 本实用新型是针对以上问题，提供一种带塑胶卡件的可无级调节门高度的滚轮装置，其可调节门高度，并防止轮子轻易脱落。

[0004] 本实用新型解决其技术问题所采用的技术方案是：

[0005] 一种带塑胶卡件的可无级调节门高度的滚轮装置，包括外壳和内壳，所述的外壳和内壳相互配合，内壳下方通过铆轴固定带轴承的塑胶滚轮，所述外壳和内壳之间有无级调节螺丝，所述外壳和内壳之间设置有弹簧，所述外壳上设置有塑胶挡件，所述外壳上设置有塑胶卡件，所述的塑胶挡件与内壳上设置的凸出挡块相互配合，所述塑胶卡件与内壳凹卡槽相互配合。

[0006] 外壳和内壳上均设置有导柱，用于设置弹簧。

[0007] 外壳上设置有螺丝孔，所述的调节螺丝通过螺丝孔达到无级调节门高度的目的。

[0008] 外壳上设置有安装固定位孔。

[0009] 外壳上设置有调节螺丝孔。

[0010] 塑料挡件上设置有一条加强筋。

[0011] 塑胶卡件包括本体，所述本体下方设置有滑动凹槽，本体上方设置有凸出拨动块。

[0012] 本实用新型的一种带塑胶卡件的可无级调节门高度的滚轮装置，其充分应用人性化设计，通过塑胶卡件、塑胶挡件、弹簧、调节螺丝达到调节门高度更方便的目的，当塑胶卡件卡在内壳卡槽里时，门的位置将降到最低点；当塑胶刹车卡件卡退出内壳卡槽时，内壳通过塑胶挡件和内壳上的挡块配合固定，门的位置升高到最高点。所以当塑胶卡件退出内壳卡槽的时候，通过调节调节螺丝达到调节门的高度，并在弹簧的作用下使其调节更顺畅及滚轮与轨道接触更良好。由于塑胶挡件的下方设置有加强筋，从而使内壳安装非常容易，而且当塑胶卡件在内壳卡槽时或者退出内壳卡槽时，由于塑胶挡件的阻挡作用，内壳不会从外壳中轻易脱落。

[0013] 与现有技术相比，本实用新型的一种带塑胶卡件的可无级调节门高度的滚轮装置，具有设计合理，调节效果佳，能够实现无级调节，安装简单容易，拆卸方便，内壳不脱落的特点。

[0014] 图 1 是一种带塑胶卡件的可无级调节门高度的滚轮装置的结构分解示意图；

[0015] 图 2 是一种带塑胶卡件的可无级调节门高度的滚轮装置的外壳结构主视图；

[0016] 图 3 是一种带塑胶卡件的可无级调节门高度的滚轮装置的外壳结构俯视图；

[0017] 图 4 是一种带塑胶卡件的可无级调节门高度的滚轮装置的内壳结构主视图；

[0018] 图 5 是一种带塑胶卡件的可无级调节门高度的滚轮装置的内壳结构俯视图；

[0019] 图 6 是一种带塑胶卡件的可无级调节门高度的滚轮装置的塑胶挡件结构主视图；

[0020] 图 7 是一种带塑胶卡件的可无级调节门高度的滚轮装置的塑胶刹车卡件结构主视图。

[0021] 图 8 是一种带塑胶卡件的可无级调节门高度的滚轮装置的塑胶刹车卡件结构侧视图。

[0022] 下面结合附图和具体实施例对本实用新型的一种带塑胶卡件的可无级调节门高度的滚轮装置作进一步的描述。

[0023] 如附图 1-6 所示，一种带塑胶卡件的可无级调节门高度的滚轮装置，通过塑胶卡件 1、塑胶档件 2 使外壳 3 和内壳 4 相互卡配合，内壳 4 下方通过铆轴 15 固定带轴承的塑胶滚轮 5，所述外壳 3 和内壳 4 之间连接有调节螺丝 7，所述外壳 3 和内壳 4 之间设置有弹簧 6，所述外壳 3 上设置有塑胶挡件 2，所述外壳 3 上设置有塑胶卡件 1，所述的塑胶挡件 2 与内壳 4 上设置的挡块 14 相互配合，所述塑胶卡件 1 与内壳卡槽 19 相互配合。

[0024] 本实施例中，外壳 3 和内壳 2 上均设置有导柱 11，用于设置弹簧 6。

[0025] 外壳 3 上设置有调节螺丝孔 12，所述的调节螺丝 7 通过调节螺丝孔 12 达到调节门高度的目的。

[0026] 外壳 3 上设置有安装定位块 9。

[0027] 外壳 3 上设置有安装定位孔 10。

[0028] 挡件 2 上设置有一条加强筋 16。

[0029] 如附图 7，图 8 所示，本实施例的塑胶卡件 1 包括片状本体 20，所述本体 20 下部设置滑动凹槽 18，本体 20 上部设置有凸出拨动块 17。

[0030] 以上所述的实施例，只是本实用新型较优选的具体实施方式的一种，本领域的技术人员在本实用新型技术方案范围内进行的通常变化和替换都应包含在本实用新型的保护范围内。

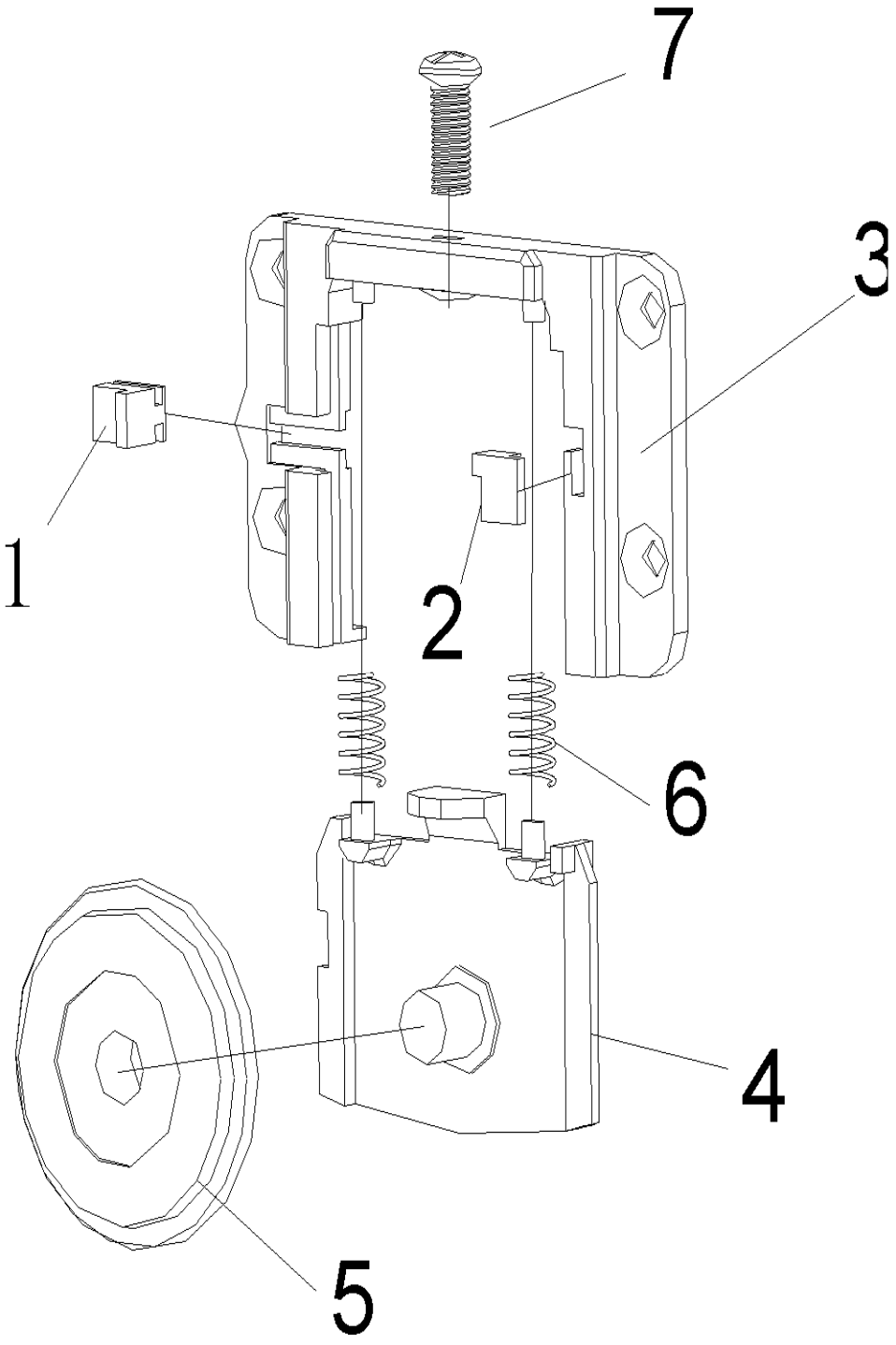

图 1

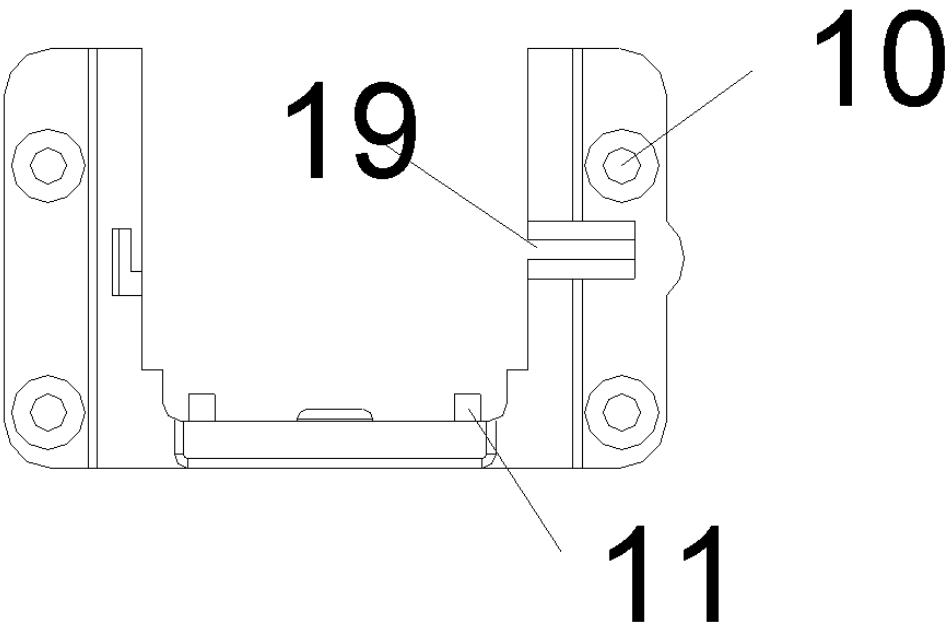

图 2

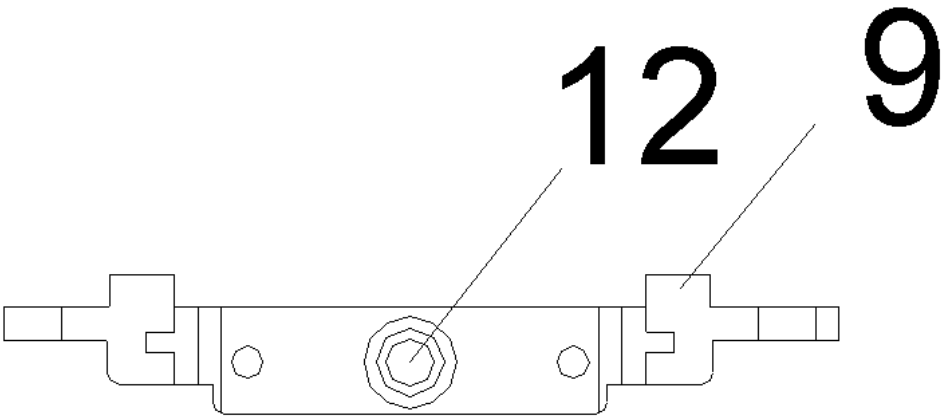

图 3

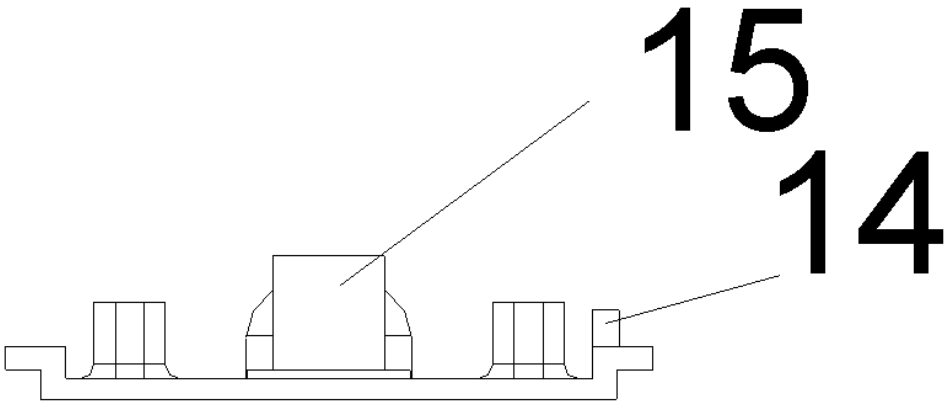

图 4

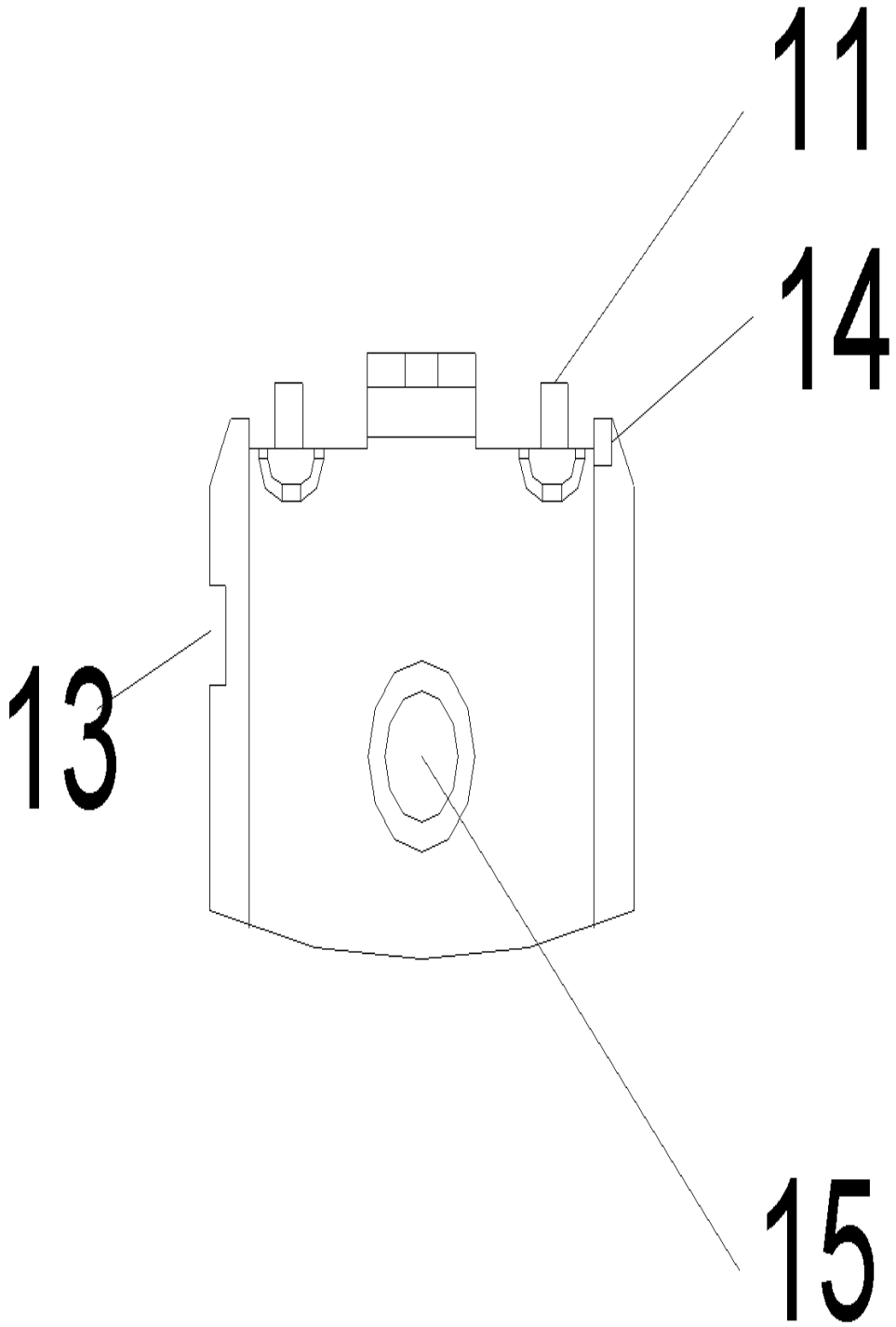

图 5

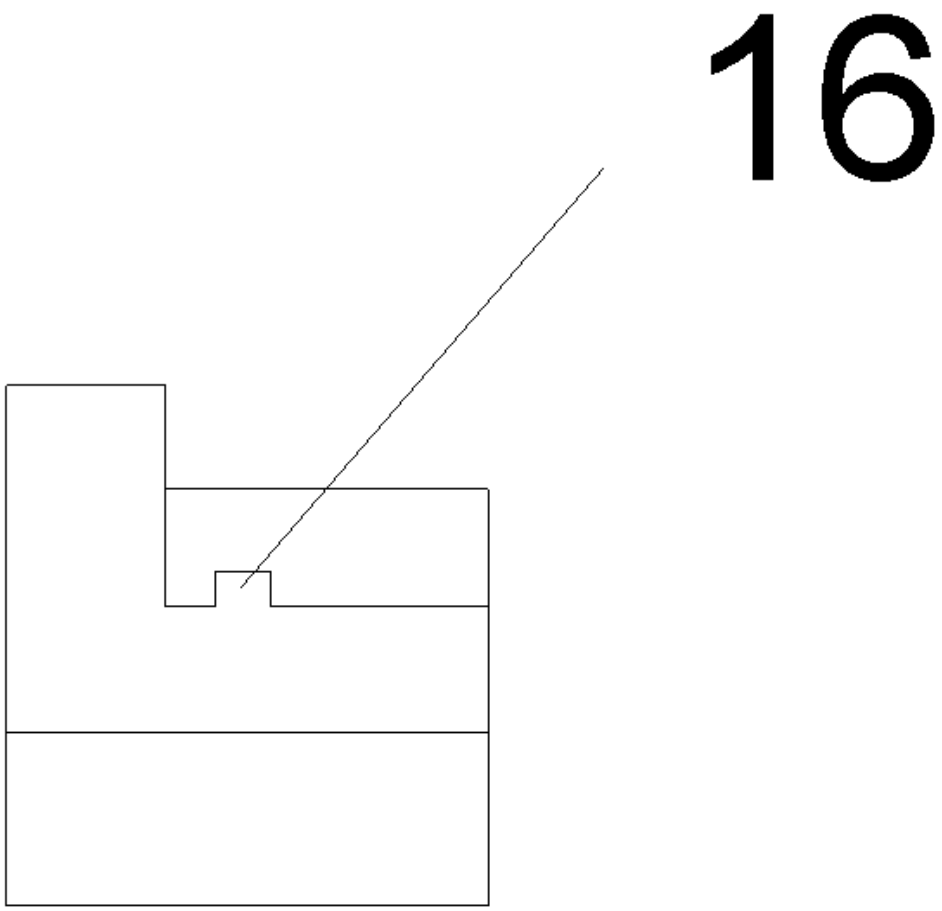

图 6

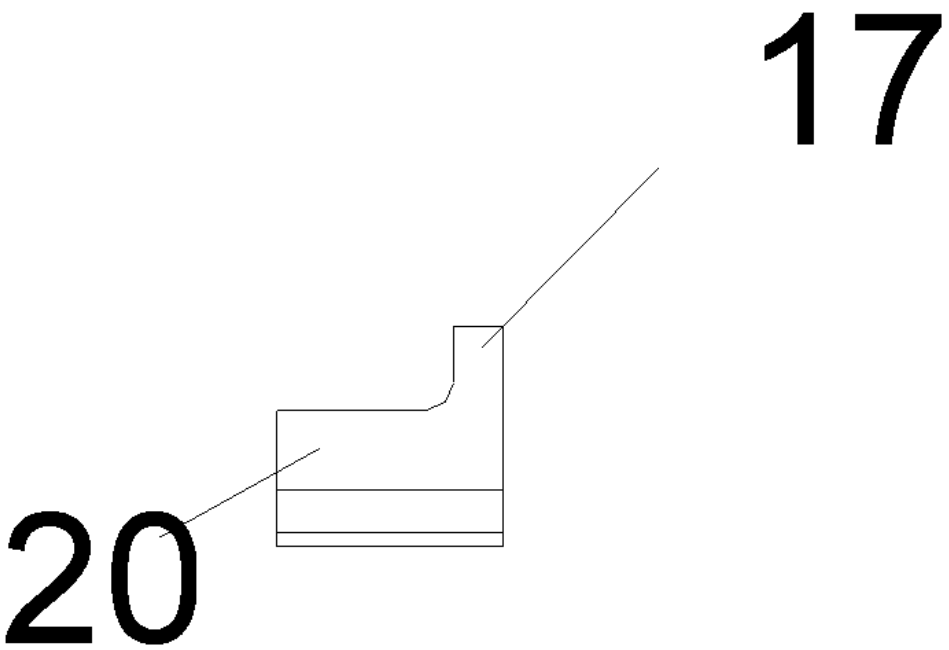

图 7

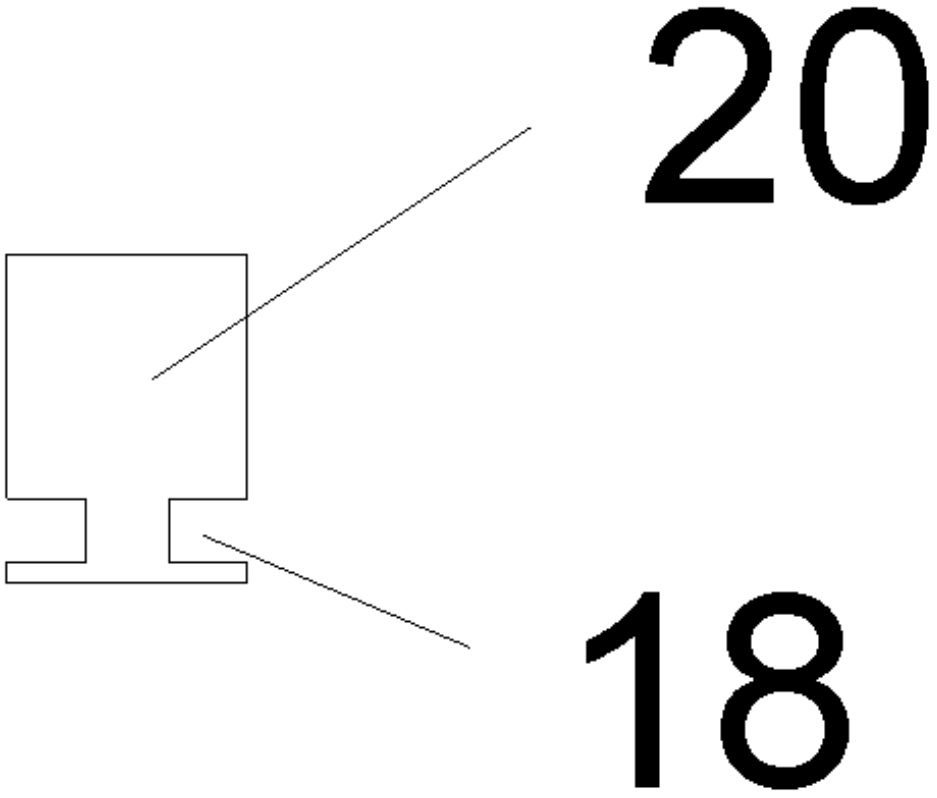

图 8