Baiten
佰 腾 科 技
您身边的知识产权服务专家 / 400-881-7780

一种无轨平移门后支撑轮安装板

申请号：CN201310394749.4

申请日：2013.09.03

申请（专利权）人 张家港固耐特围栏系统有限公司

地址 215618|江苏省苏州市张家港市经济开发区(南区)新

发明（设计）人 宋国华;徐律;吴海

主分类 E05D15/00

公开（公告）号 CN103422757A

公开（公告）日 2013.12.04

代理机构 北京世誉鑫诚专利代理事务所（普通合伙）11368

代理人 孙国栋

www.baiten.cn

（19）中国人民共和国国家知识产权局

（12）发明专利申请

（10）申请公布号 CN103422757A
（45）申请公布日 2013.12.04

（21）申请号 CN201310394749.4

（22）申请日 2013.09.03

（71）申请人 张家港固耐特围栏系统有限公司

地址 215618|江苏省苏州市张家港市经济开发区(南区)新泾中路 10-1 号张家港固耐特围栏系统有限公司

（72）发明人 宋国华;徐律;吴海

（74）专利代理机构 北京世誉鑫诚专利代理事务所（普通合伙）11368

代理人 孙国栋

（54）发明名称

一种无轨平移门后支撑轮安装板

（57）摘要

本发明涉及一种无轨平移门后支撑轮安装板，包括安装在地面上的面板，所述面板上设有安装孔以及安装立柱，所述面板的下底面设有防腐涂层。本发明结构简单合理、安装方便，同时防蚀效果好。

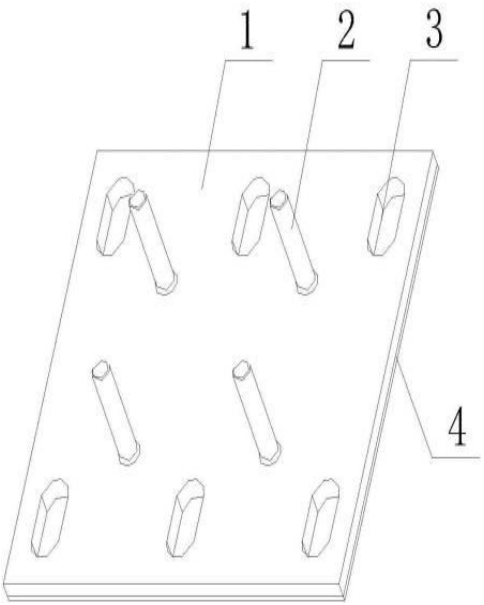

权 利 要 求 书

1.一种无轨平移门后支撑轮安装板，其特征在于，包括安装在地面上的面板(1)，所述面板(1)上设有安装孔(3)以及安装立柱(2)，所述面板(1)的下底面设有防腐涂层(4)。

2.根据权利要求 1 所述的一种无轨平移门后支撑轮安装板，其特征在于，所述安装孔(3)的数量为六个。

3.根据权利要求 2 所述的一种无轨平移门后支撑轮安装板，其特征在于，所述安装立柱(2)的数量为四个，所述安装立柱(2)的上端设有倒角。

4.根据权利要求 1 所述的一种无轨平移门后支撑轮安装板，其特征在于，所述防腐涂层(4)内含有缓蚀剂。

5.根据权利要求 4 所述的一种无轨平移门后支撑轮安装板，其特征在于，所述防腐涂层(4)的厚度为为大于等于 80um。

6.根据权利要求 1 所述的一种无轨平移门后支撑轮安装板，其特征在于，所述面板(1)的长宽之比为 3：2。

7.根据权利要求 1 所述的一种无轨平移门后支撑轮安装板，其特征在于，所述面板(1)通过地脚螺栓安装在地面上。

说 明 书

一种无轨平移门后支撑轮安装板

[0001] 技术领域

[0002] 本发明涉及平移门零部件领域，尤其涉及一种无轨平移门后支撑轮安装板。

[0003] 背景技术

[0004] 平移门门扇由门框(又称包边)和门板构成。根据平移门门框分三种，一是铝合金型材平移门门框(简称铝合金平移门)，二是不锈钢平移门门框(简称不锈钢平移门)，三是镀锌钢板平移门门框(简称镀锌平移门，又称简易门)。

[0005] 现有技术中的无轨平移门后支撑轮安装板结构复杂，不易安装，长时间与地面接触易发生锈蚀。

[0006] 发明内容

[0007] 本发明的目的是为了克服现有技术的不足，提供了一种结构简单、安装方便的无轨平移门后支撑轮安装板。

[0008] 本发明是通过以下技术方案实现：一种无轨平移门后支撑轮安装板，包括安装在地面上的面板，所述面板上设有安装孔以及安装立柱，所述面板的下底面设有防腐涂层。

[0009] 进一步地，所述安装孔的数量为六个。

[0010] 进一步地，所述安装立柱的数量为四个，所述安装立柱的上端设有倒角。

[0011] 进一步地，所述防腐涂层内含有缓蚀剂。

[0012] 进一步地，所述防腐涂层的厚度为为大于等于 80um。

[0013] 进一步地，所述面板的长宽之比为 3：2。

[0014] 进一步地，所述面板通过地脚螺栓安装在地面上。

[0015] 与现有的技术相比，本发明的有益效果是：本发明结构简单合理、安装方便，同时防蚀效果好。

[0016] 附图说明

[0017] 图 1 为本发明的轴测图；

[0018] 图 2 为本发明的主视图；

[0019] 图 3 为本发明的左视图。

[0020] 具体实施方式

[0021] 为了使本发明的目的、技术方案及优点更加清楚明白，以下结合附图及实施例，对本发明进行进一步详细说明。应当理解，此处所描述的具体实施例仅仅用以解释本发明，并不用于限定本发明。

[0022] 请参阅图 1、图 2 以及图 3，图 1 为本发明的轴测图，图 2 为本发明的主视图，图 3 为本发明的左视图。

[0023] 所述一种无轨平移门后支撑轮安装板，包括安装在地面上的面板 1，所述面板 1 上设有安装孔 3 以及安装立柱 2，所述安装孔 3 的数量为六个，所述安装立柱 2 的数量为四个，所述安装立柱 2 的上端设有倒角。此安装板结构简单、安装方便。

[0024] 所述面板 1 的下底面设有防腐涂层 4，所述防腐涂层 4 内含有缓蚀剂，所述防腐涂层 4 的厚度为为大于等于 80um。提高防锈蚀效果。

[0025] 所述面板 1 的长宽之比为 3：2，所述面板 1 通过地脚螺栓安装在地面上。

[0026] 以上所述仅为本发明的较佳实施例而已，并不用以限制本发明，凡在本发明的精神和原则之内所作的任何修改、等同替换和改进等，均应包含在本发明的保护范围之内。

说 明 书 附 图

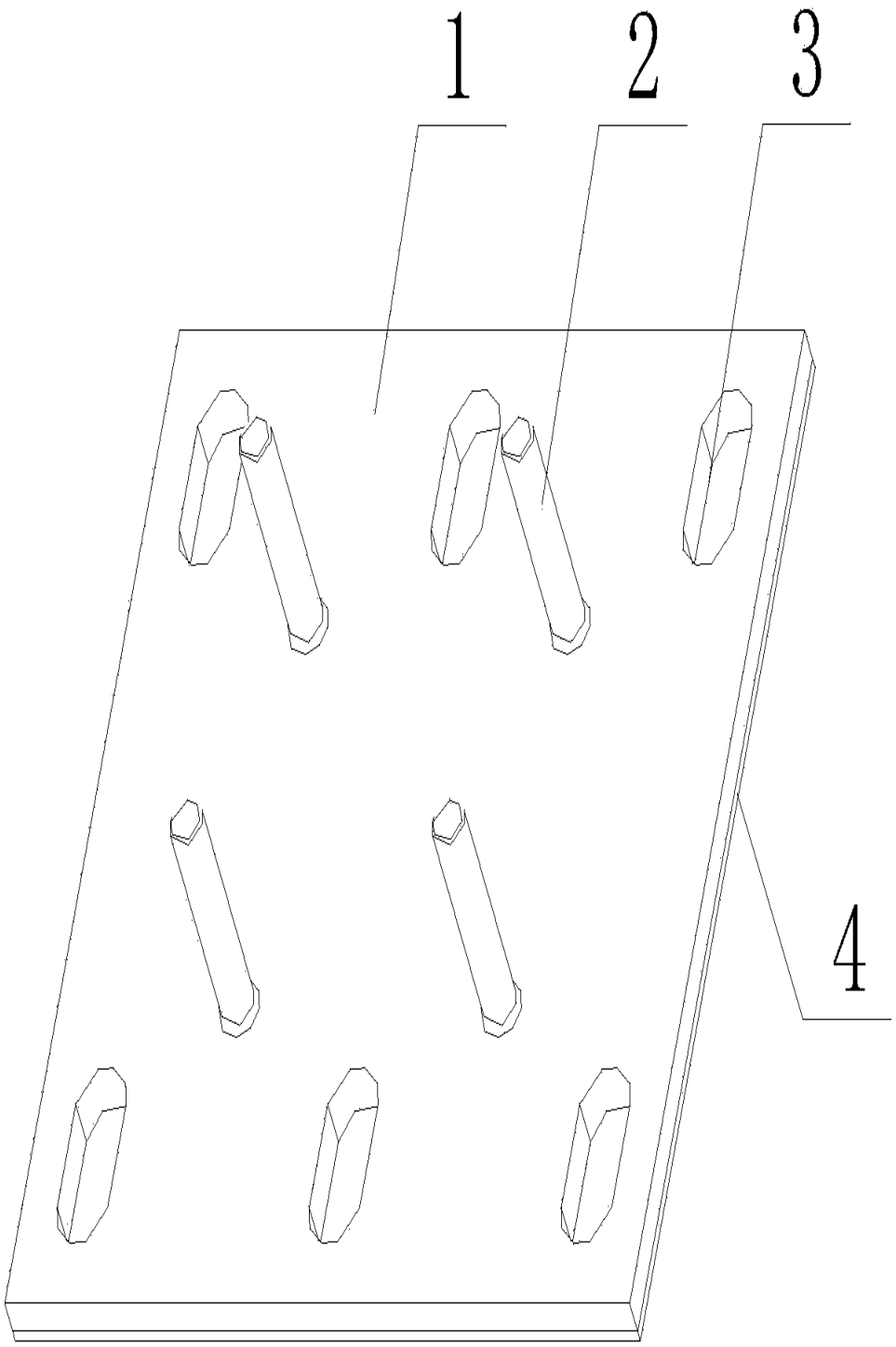

图 1

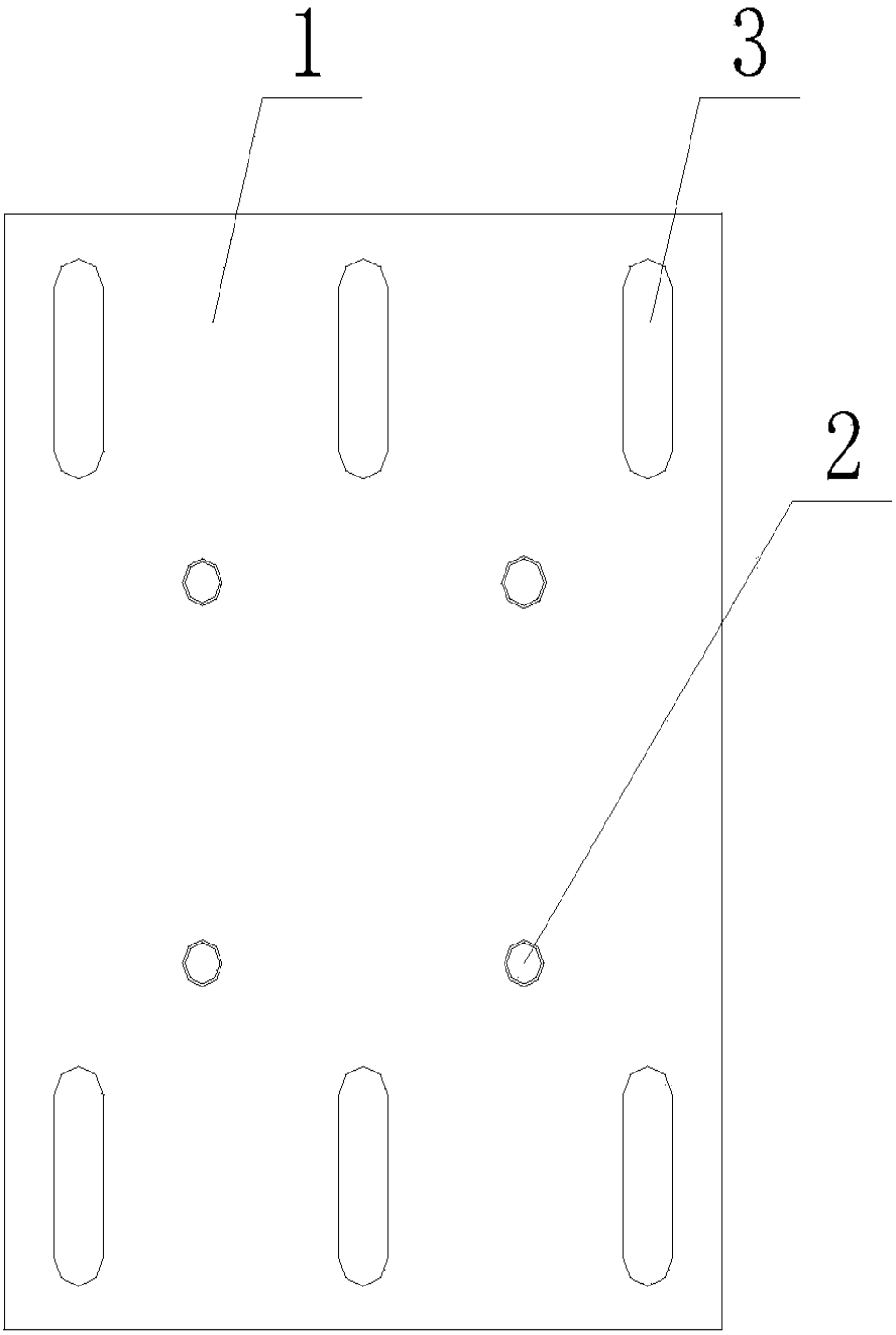

图 2

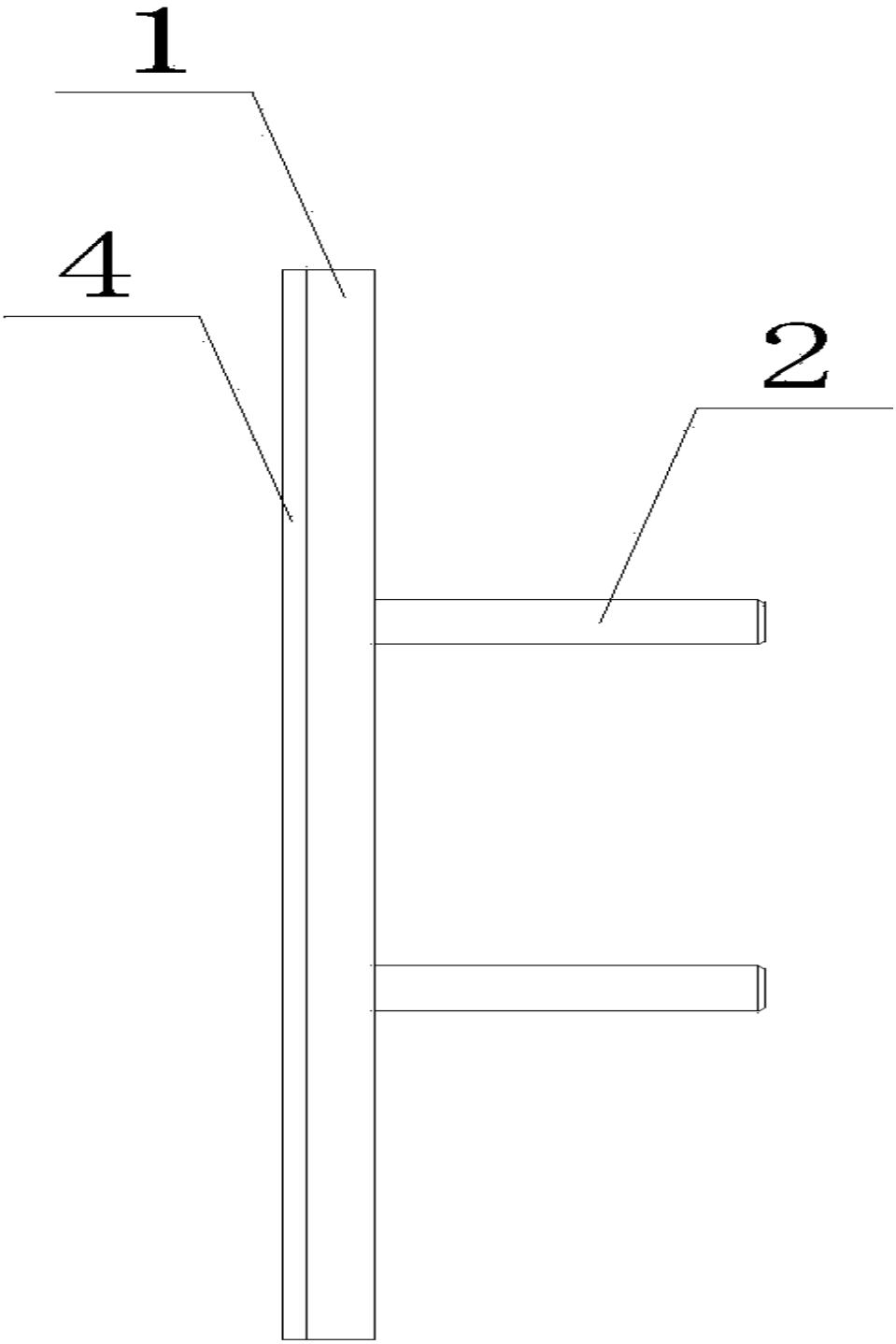

图 3