Baiten
佰 腾 科 技
您身边的知识产权服务专家 / 400-881-7780

# 一种无轨平移门开门限位器

申请号：CN201320544621.7

申请日：2013.09.03

申请（专利权）人 张家港固耐特围栏系统有限公司

地址 215618|江苏省苏州市张家港市经济开发区(南区)新

发明（设计）人 宋国华;徐律;吴海

主分类 E05C17/60

公开（公告）号 CN203430233U

公开（公告）日 2014.02.12

代理机构 北京世誉鑫诚专利代理事务所（普通合伙）11368

代理人 孙国栋

www.baiten.cn

（19）中国人民共和国国家知识产权局

（12）实用新型专利

（10）授权公告号 CN203430233U
（45）授权公告日 2014.02.12

（21）申请号 CN201320544621.7

（22）申请日 2013.09.03

（73）专利权人 张家港固耐特围栏系统有限公司

地址 215618|江苏省苏州市张家港市经济开发区(南区)新泾中路 10-1 号张家港固耐特围栏系统有限公司

（72）发明人 宋国华;徐律;吴海

（74）专利代理机构 北京世誉鑫诚专利代理事务所（普通合伙）11368

代理人 孙国栋

（54）实用新型名称

一种无轨平移门开门限位器

（57）摘要

本实用新型涉及一种无轨平移门开门限位器，包括底板，所述底板上垂直安装有立柱，所述立柱的侧面设有限位块，所述底板上还设有导轮装置，所述导轮装置的空腔内通过转轴安装有导轮。本实用新型结构简单、安装方便，通过设置调节螺母，便于调整导轮装置的高度；同时便于批量生产，能够广泛推广。

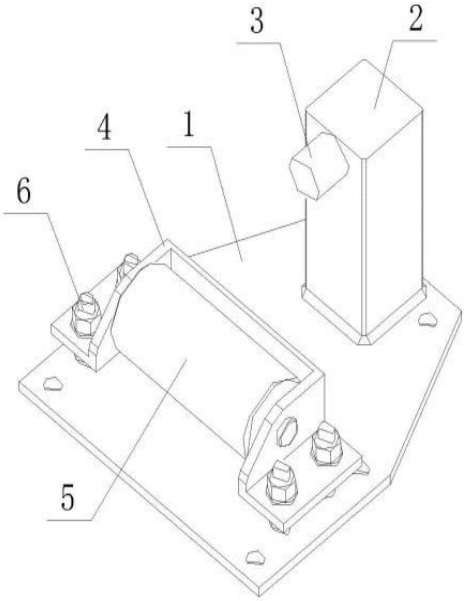

# 权 利 要 求 书

1.一种无轨平移门开门限位器，其特征在于，包括底板(1)，所述底板(1)上垂直安装有立柱(2)，所述立柱(2)的侧面设有限位块(3)，所述底板(1)上还设有导轮装置(4)，所述导轮装置(4)的空腔内通过转轴安装有导轮(5)。

2.根据权利要求 1 所述的一种无轨平移门开门限位器，其特征在于，所述导轮装置(4)的两侧设有折板。

3.根据权利要求 2 所述的一种无轨平移门开门限位器，其特征在于，所述折板通过螺钉(6)安装在底板(1)上。

4.根据权利要求 3 所述的一种无轨平移门开门限位器，其特征在于，所述螺钉(6)上设有上下两个调节螺母，用于调节导轮装置(4)的高度。

5.根据权利要求 4 所述的一种无轨平移门开门限位器，其特征在于，所述螺钉(6)的数量为四个，分布在两侧的折板上。

6.根据权利要求 1 所述的一种无轨平移门开门限位器，其特征在于，所述导轮(5)的中心线与转轴的中心线在同一条直线上。

7.根据权利要求 1-6 任一所述的一种无轨平移门开门限位器，其特征在于，所述底板(1)的两个拐角处分别截去一部分。

# 说 明 书

# 一种无轨平移门开门限位器

**[0001]** 技术领域

**[0002]** 本实用新型涉及平移门零部件领域，尤其涉及一种无轨平移门开门限位器。

**[0003]** 背景技术

**[0004]** 门是建筑物周界的重要组成部分，常见的门包括伸缩门、有轨平移门、无轨平移门、双扇平开门来实现围界的封闭和开启，以达到围界安全控制的目的。出于美观和协调的需要，无轨平移门已逐渐取代传统平移门，越来越广泛的被应用。平移门门扇由门框(又称包边)和门板构成。根据平移门门框分三种，一是铝合金型材平移门门框(简称铝合金平移门)，二是不锈钢平移门门框(简称不锈钢平移门)，三是镀锌钢板平移门门框(简称镀锌平移门，又称简易门)。

**[0005]** 随着科技的发展，无轨平移门越来越多地被应用于工厂、学校等场合，平移门上涉及很多零部件，现有技术中的平移门的开门限位器结构复杂，安装不方便，不适合大范围的推广使用。

**[0006]** 实用新型内容

**[0007]** 本实用新型的目的是为了克服现有技术的不足，提供了一种无轨平移门开门限位器。

**[0008]** 本实用新型是通过以下技术方案实现：

**[0009]** 一种无轨平移门开门限位器，包括底板，所述底板上垂直安装有立柱，所述立柱的侧面设有限位块，所述底板上还设有导轮装置，所述导轮装置的空腔内通过转轴安装有导轮。

**[0010]** 进一步地，所述导轮装置的两侧设有折板。

**[0011]** 进一步地，所述折板通过螺钉安装在底板上。

**[0012]** 进一步地，所述螺钉上设有上下两个调节螺母，用于调节导轮装置的高度。

**[0013]** 进一步地，所述螺钉的数量为四个，分布在两侧的折板上。

**[0014]** 进一步地，所述导轮的中心线与转轴的中心线在同一条直线上。

**[0015]** 进一步地，所述底板的两个拐角处分别截去一部分。

**[0016]** 与现有的技术相比，本实用新型的有益效果是：本实用新型结构简单、安装方便，通过设置调节螺母，便于调整导轮装置的高度；同时便于批量生产，能够广泛推广。

**[0017]** 附图说明

**[0018]** 图 1 为本实用新型的轴测图；

**[0019]** 图 2 为本实用新型的主视图；

**[0020]** 图 3 为本实用新型的左视图；

**[0021]** 图 4 为本实用新型的俯视图。

**[0022]** 具体实施方式

**[0023]** 为了使本实用新型的目的、技术方案及优点更加清楚明白，以下结合附图及实施例，对本实用新型进行进一步详细说明。应当理解，此处所描述的具体实施例仅仅用以解释本实用新型，并不用于限定本实用新型。

**[0024]** 请参阅图 1-图 4，图 1 为本实用新型的轴测图，图 2 为本实用新型的主视图，图 3 为本实用新型的左视图，图 4 为本实用新型的俯视图。

**[0025]** 所述一种无轨平移门开门限位器，包括底板 1，所述底板 1 的两个拐角处分别截去一部分；所述底板 1 上垂直安装有立柱 2，所述立柱 2 的侧面设有限位块 3，所述底板 1 上还设有导轮装置 4，所述导轮装置 4 的空腔内通过转轴安装有导轮 5。

**[0026]** 所述导轮装置 4 的两侧设有折板，所述折板通过螺钉 6 安装在底板 1 上，所述螺钉 6 的数量为四个，分布在两侧的折板上，所述螺钉 6 上设有上下两个调节螺母，用于调节导轮装置 4 的高度，调节精确度高，保证导轮 5 与平移门的底梁接触。

**[0027]** 所述导轮 5 的中心线与转轴的中心线在同一条直线上，对安装精度有比较高的要求。

**[0028]** 以上所述仅为本实用新型的较佳实施例而已，并不用以限制本实用新型，凡在本实用新型的精神和原则之内所作的任何修改、等同替换和改进等，均应包含在本实用新型的保护范围之内。

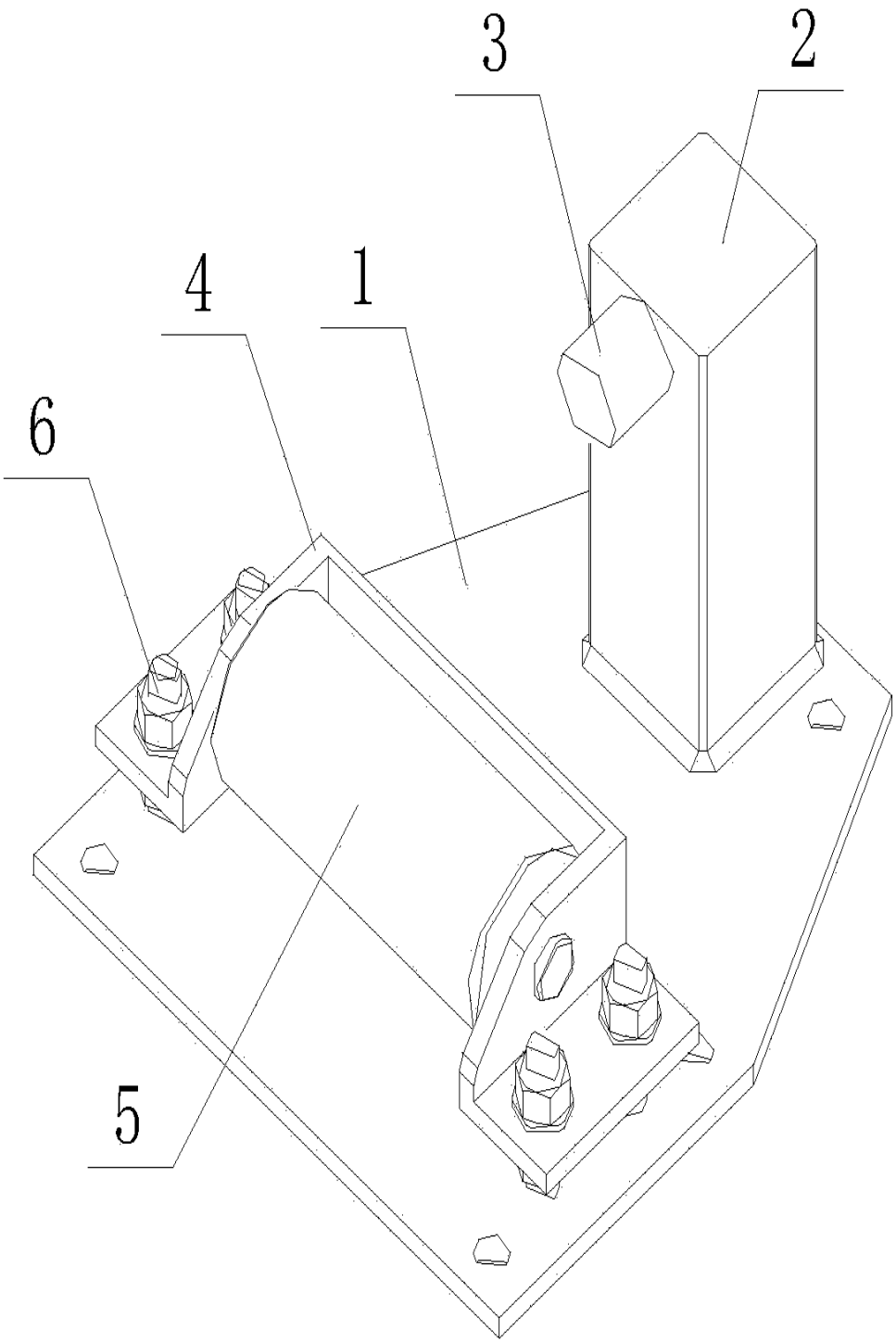


图 1

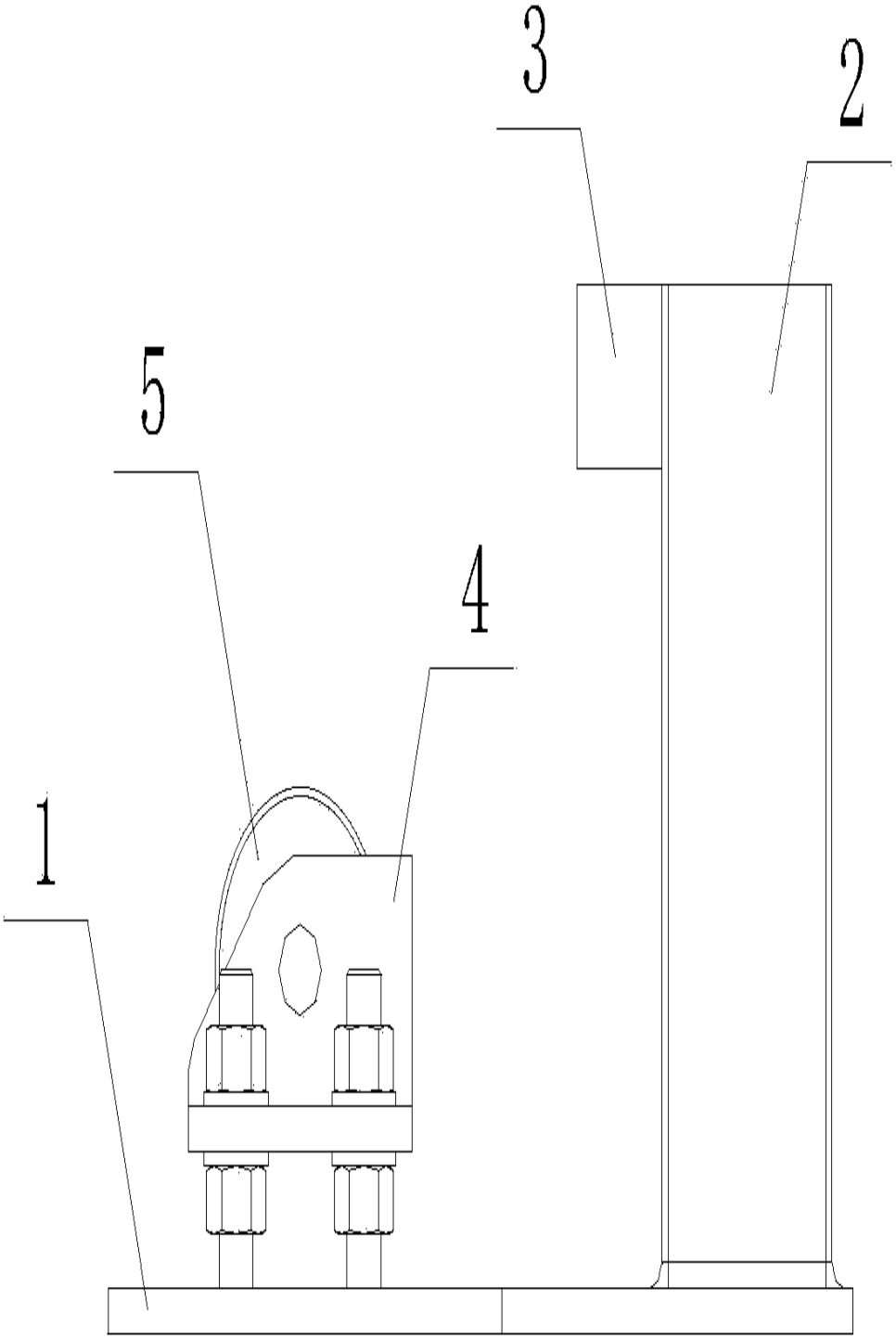


图 2

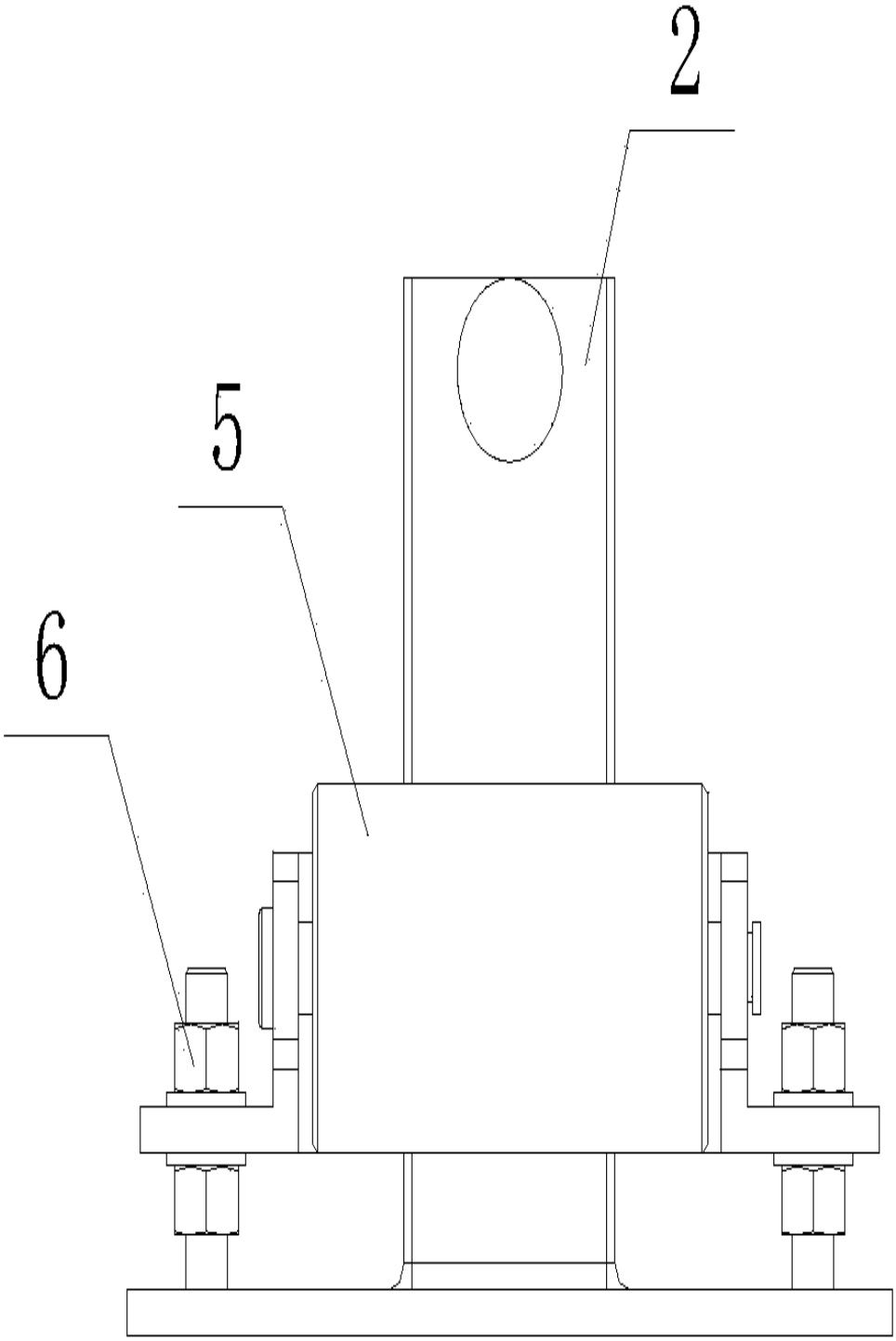


图 3

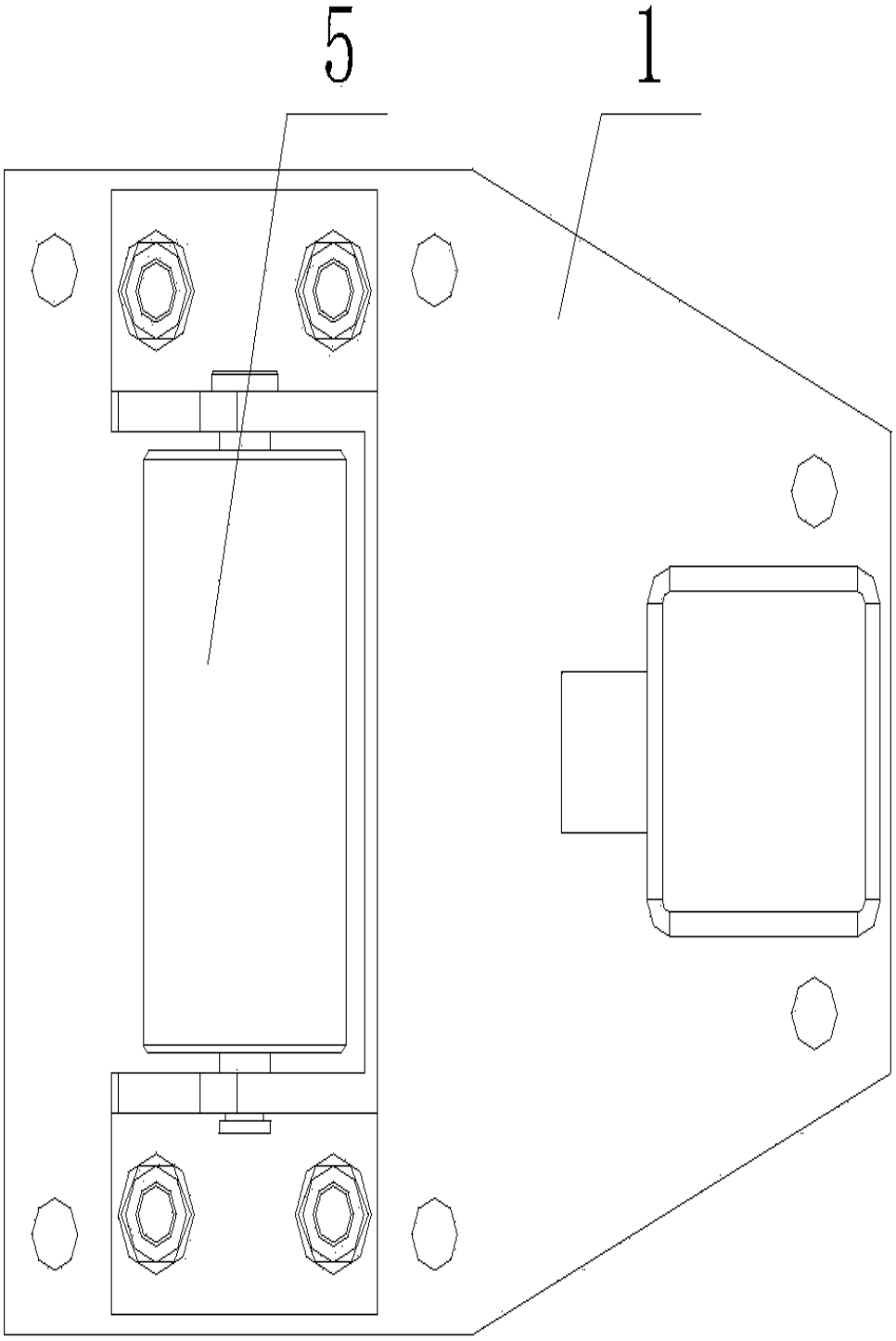


图 4